

ประกาศเทศบาลเมืองเมืองพล

เรื่อง ประกวดราคาจ้างก่อสร้างโครงการพัฒนาพื้นที่พักผ่อนบึงละเลิงหวายเพื่อเชื่อมโยงระบบเศรษฐกิจเมือง ระยะที่ ๑

ด้วยวิธีประกวดราคาอิเล็กทรอนิกส์ (e-bidding)

เทศบาลเมืองเมืองพล มีความประสงค์จะประกวดราคาจ้างก่อสร้างโครงการพัฒนาพื้นที่พักผ่อนบึงละเลิงหวายเพื่อเชื่อมโยงระบบเศรษฐกิจเมืองระยะที่ ๑ ด้วยวิธีประกวดราคาอิเล็กทรอนิกส์ (e-bidding) ราคากลางของงานจ้างก่อสร้าง ในการประกวดราคาครั้งนี้ เป็นเงินทั้งสิ้น ๙,๕๐๕,๐๕๔.๔๑ บาท (เก้าล้านห้าแสนห้าพันห้าสิบสี่บาทสี่สิบเอ็ดสตางค์) จำนวน ๑ รายการ

ผู้ยื่นข้อเสนอต้องยื่นข้อเสนอโดยแสดงหลักฐานถึงขีดความสามารถและความพร้อมที่มีอยู่ในวันยื่นข้อเสนอ โดยมีรายละเอียดดังนี้

๑. ผู้ยื่นข้อเสนอจะต้องมีคุณสมบัติให้เป็นไปตามเอกสารประกวดราคาอิเล็กทรอนิกส์กำหนด

๒. ผู้ยื่นข้อเสนอต้องเสนอราคาทางระบบจัดซื้อจัดจ้างภาครัฐด้วยอิเล็กทรอนิกส์ในวันที่ ๓ ธันวาคม ๒๕๖๙ ระหว่างเวลา ๐๙.๐๐ น. ถึง ๑๒.๐๐ น. ซึ่งสามารถจัดเตรียมเอกสารข้อเสนอได้ตั้งแต่วันที่ประกาศจนถึงวันเสนอราคา

๓. ผู้สนใจสามารถดูรายละเอียดและดาวน์โหลดเอกสารประกวดราคาอิเล็กทรอนิกส์เลขที่ E.๑/๒๕๗๐ ลงวันที่ ๑๘ พฤศจิกายน พ.ศ. ๒๕๖๙ ผ่านทางระบบจัดซื้อจัดจ้างภาครัฐด้วยอิเล็กทรอนิกส์ ได้ตั้งแต่วันที่ประกาศจนถึงวันเสนอราคา ได้ที่เว็บไซต์ www.muangphon.go.th หรือ www.gprocurement.go.th

๔. ผู้ยื่นข้อเสนอต้องชำระค่าซื้อเอกสารประกวดราคาอิเล็กทรอนิกส์ในราคาชุดละ ๙,๐๐๐.๐๐ บาท (เก้าพันบาทถ้วน) ภายในวันและเวลาเสนอราคา

ประกาศ ณ วันที่ ๑๘ พฤศจิกายน พ.ศ. ๒๕๖๙

(นายกิตติโชติ เตรียมเวชวุฒิไกร)

นายกเทศมนตรีเมืองเมืองพล



เอกสารประกวดราคาจ้างก่อสร้างด้วยวิธีประกวดราคาอิเล็กทรอนิกส์ (e-bidding)

เลขที่ E.๑/๒๕๗๐

การจ้างก่อสร้างโครงการพัฒนาพื้นที่พักผ่อนบึงละเลิงหวายเพื่อเชื่อมโยงระบบเศรษฐกิจเมืองระยะที่ ๑

ตามประกาศ เทศบาลเมืองเมืองพล

ลงวันที่ ๑๘ พฤศจิกายน ๒๕๖๙

เทศบาลเมืองเมืองพล ซึ่งต่อไปนี้เรียกว่า "เทศบาลเมืองเมืองพล" มีความประสงค์จะประกวดราคาจ้างก่อสร้างโครงการพัฒนาพื้นที่พักผ่อนบึงละเลิงหวายเพื่อเชื่อมโยงระบบเศรษฐกิจเมืองระยะที่ ๑ ด้วยวิธีประกวดราคาอิเล็กทรอนิกส์ (e-bidding) ตามรายการ ดังนี้ โครงการพัฒนาพื้นที่พักผ่อนบึงละเลิงหวายเพื่อเชื่อมโยงระบบเศรษฐกิจเมืองระยะที่ ๑ จำนวน ๑ โครงการ
โดยมีข้อแนะนำและข้อกำหนดดังต่อไปนี้

๑. เอกสารแนบท้ายเอกสารประกวดราคาอิเล็กทรอนิกส์

๑.๑ แบบรูปและรายการละเอียด และขอบเขตของงาน

๑.๒ แบบใบเสนอราคาที่กำหนดไว้ในระบบจัดซื้อจัดจ้างภาครัฐด้วยอิเล็กทรอนิกส์

๑.๓ แบบสัญญาจ้างก่อสร้าง

๑.๔ แบบหนังสือค้ำประกัน

(๑) หลักประกันการเสนอราคา

(๒) หลักประกันสัญญา

๑.๕ สูตรการปรับราคา

K= ๐.๒๕+ ๐.๑๕ It/Io+ ๐.๑๐ Ct/Co+ ๐.๔๐ Mt/Mo+๐๑๐ St/So

๑.๖ บทนิยาม

(๑) ผู้ที่มีผลประโยชน์ร่วมกัน

(๒) การขัดขวางการแข่งขันอย่างเป็นธรรม

(๓) ผลงาน

๑.๗ แบบบัญชีเอกสารที่กำหนดไว้ในระบบจัดซื้อจัดจ้างภาครัฐด้วยอิเล็กทรอนิกส์

(๑) บัญชีเอกสารส่วนที่ ๑

(๒) บัญชีเอกสารส่วนที่ ๒

๑.๘ รายละเอียดการคำนวณราคากลางงานก่อสร้างตาม BOQ (Bill of Quantities)

๑.๙ แผนการทำงาน

๑.๑๐ แผนการใช้พัสดุที่ผลิตภายในประเทศและแผนการใช้เหล็กที่ผลิตภายในประเทศ

๒. คุณสมบัติของผู้ยื่นข้อเสนอ

๒.๑ มีความสามารถตามกฎหมาย

๒.๒ ไม่เป็นบุคคลล้มละลาย

๒.๓ ไม่อยู่ระหว่างเลิกกิจการ

๒.๔ ไม่เป็นบุคคลซึ่งอยู่ระหว่างถูกระงับการยื่นข้อเสนอหรือทำสัญญากับหน่วยงานของรัฐไว้ชั่วคราว เนื่องจากเป็นผู้ที่ไม่ผ่านเกณฑ์การประเมินผลการปฏิบัติงานของผู้ประกอบการตามระเบียบที่รัฐมนตรีว่าการกระทรวงการคลังกำหนดตามที่ประกาศเผยแพร่ในระบบเครือข่ายสารสนเทศของกรมบัญชีกลาง

๒.๕ ไม่เป็นบุคคลซึ่งถูกระบุชื่อไว้ในบัญชีรายชื่อผู้ทิ้งงานและได้แจ้งเวียนชื่อให้เป็นผู้ทิ้งงานของหน่วยงานของรัฐในระบบเครือข่ายสารสนเทศของกรมบัญชีกลาง ซึ่งรวมถึงนิติบุคคลที่ผู้ทิ้งงานเป็นหุ้นส่วนผู้จัดการ กรรมการผู้จัดการ ผู้บริหาร ผู้มีอำนาจในการดำเนินงานในกิจการของนิติบุคคลนั้นด้วย

๒.๖ มีคุณสมบัติและไม่มีลักษณะต้องห้ามตามที่คณะกรรมการนโยบายการจัดซื้อจัดจ้าง และการบริหารพัสดุภาครัฐกำหนดในราชกิจจานุเบกษา

๒.๗ เป็นนิติบุคคลผู้มีอาชีพรับจ้างงานก่อสร้างที่ประกวดราคาอิเล็กทรอนิกส์ดังกล่าว

๒.๘ ไม่เป็นผู้มีผลประโยชน์ร่วมกันกับผู้ยื่นข้อเสนอรายอื่นที่เข้ายื่นข้อเสนอให้แก่เทศบาลเมืองเมืองพล ณ วันประกาศประกวดราคาอิเล็กทรอนิกส์ หรือไม่เป็นผู้กระทำการอันเป็นการขัดขวางการแข่งขันอย่างเป็นธรรมในการประกวดราคาอิเล็กทรอนิกส์ครั้งนี้

๒.๙ ไม่เป็นผู้ได้รับเอกสิทธิ์หรือความคุ้มกัน ซึ่งอาจปฏิเสธไม่ยอมขึ้นศาลไทย เว้นแต่รัฐบาล ของผู้ยื่นข้อเสนอได้มีคำสั่งให้สละเอกสิทธิ์และความคุ้มกันเช่นว่านั้น

๒.๑๐ เป็นผู้ประกอบการที่ขึ้นทะเบียนงานก่อสร้างสาขางานก่อสร้างอาคาร ไม่น้อยกว่าชั้น ๖ ประเภทหลักเกณฑ์เฉพาะอื่นๆ ไว้กับกรมบัญชีกลาง

๒.๑๑ ผู้ยื่นข้อเสนอต้องมีผลงานก่อสร้างประเภทเดียวกันกับงานที่ประกวดราคาจ้างก่อสร้างในวงเงินไม่น้อยกว่า ๔,๘๐๐,๐๐๐.๐๐ บาท (สี่ล้านแปดแสนบาทถ้วน) และเป็นผลงานที่เป็นคู่สัญญาโดยตรงกับหน่วยงานของรัฐ หรือหน่วยงานเอกชนที่ เทศบาลเมืองเมืองพล เชื่อถือ

๒.๑๒ ผู้ยื่นข้อเสนอที่ยื่นข้อเสนอในรูปแบบของ "กิจการร่วมค้า" ต้องมีคุณสมบัติดังนี้

(๑) การกำหนดสัดส่วนในการเข้าร่วมค้าของคู่สัญญา

กรณีที่ข้อตกลงฯ กำหนดให้ผู้เข้าร่วมค้ารายใดรายหนึ่งเป็นผู้เข้าร่วมค้าหลัก ข้อตกลงฯ จะต้องมีการกำหนดสัดส่วนหน้าที่ และความรับผิดชอบในปริมาณงาน สิ่งของ หรือมูลค่าตามสัญญาของผู้เข้าร่วมค้าหลักมากกว่าผู้เข้าร่วมค้ารายอื่นทุกราย

(๒) กรณีที่ข้อตกลงฯ กำหนดให้ผู้เข้าร่วมค้ารายใดรายหนึ่งเป็นผู้เข้าร่วมค้าหลัก

กิจการร่วมค้านั้นต้องใช้ผลงานของผู้เข้าร่วมค้าหลักรายเดียวเป็นผลงานของกิจการร่วมค้าที่ยื่นข้อเสนอ

สำหรับข้อตกลงฯ ที่ไม่ได้กำหนดให้ผู้เข้าร่วมค้ารายใดเป็นผู้เข้าร่วมค้าหลักผู้เข้าร่วมค้าทุกรายจะต้องมีคุณสมบัติครบถ้วนตามเงื่อนไขที่กำหนดไว้ในเอกสารเชิญชวน

(๓) งานก่อสร้างที่ขึ้นทะเบียนไว้กับกรมบัญชีกลางตามสาขางานก่อสร้างที่คณะกรรมการราคากลางและขึ้นทะเบียนผู้ประกอบการกำหนด

กรณีที่ข้อตกลงฯ กำหนดให้ผู้เข้าร่วมค้ารายใดรายหนึ่งเป็นผู้เข้าร่วมค้าหลักผู้เข้าร่วมค้าหลักจะต้อง เป็นผู้ประกอบการที่ขึ้นทะเบียนงานก่อสร้างสาขางานก่อสร้างอาคาร ไม่น้อยกว่าชั้น ๖ ประเภทหลักเกณฑ์เฉพาะอื่นๆ ไว้กับกรมบัญชีกลาง ในส่วนของผู้เข้าร่วมค้าที่ไม่ใช่ผู้เข้าร่วมค้าหลักจะเป็นผู้ประกอบการที่ขึ้นทะเบียนในสาขางานก่อสร้างไว้กับกรมบัญชีกลางหรือไม่ก็ได้

สำหรับข้อตกลงฯ ที่ไม่ได้กำหนดให้ผู้เข้าร่วมค้ารายใดเป็นผู้เข้าร่วมค้าหลักผู้เข้าร่วมค้าทุกรายจะต้องมีคุณสมบัติครบถ้วนตามเงื่อนไขที่กำหนดไว้ในเอกสารเชิญชวน

(๔) การยื่นข้อเสนอของกิจการร่วมค้า

(๔.๑) กรณีที่ข้อตกลงฯ กำหนดให้มีการมอบหมายผู้เข้าร่วมค้ารายใดรายหนึ่ง เป็นผู้ยื่นข้อเสนอในนามกิจการร่วมค้า การยื่นข้อเสนอดังกล่าวไม่ต้องมีหนังสือมอบอำนาจ

สำหรับข้อตกลงฯ ที่ไม่ได้กำหนดให้ผู้เข้าร่วมค้ารายใดเป็นผู้ยื่นข้อเสนอผู้เข้าร่วมค้าทุกรายจะต้องลงลายมือชื่อในหนังสือมอบอำนาจให้ผู้เข้าร่วมค้ารายใดรายหนึ่งเป็นผู้ยื่นข้อเสนอในนามกิจการร่วมค้า

(๔.๒) การยื่นข้อเสนอด้วยวิธีประกวดราคาอิเล็กทรอนิกส์ (e - bidding) ให้ผู้เข้าร่วมค้าที่ได้รับมอบหมายหรือมอบอำนาจตามข้อ (๔.๑) ดำเนินการซื้อเอกสารประกวดราคาอิเล็กทรอนิกส์กรณีที่มีการจำหน่ายเอกสารซื้อหรือจ้าง

๒.๑๓ ผู้ยื่นข้อเสนอต้องลงทะเบียนที่มีข้อมูลถูกต้องครบถ้วนในระบบจัดซื้อจัดจ้างภาครัฐด้วย อิเล็กทรอนิกส์ (Electronic Government Procurement : e-GP) ของกรมบัญชีกลาง

๒.๑๔ ผู้ยื่นข้อเสนอต้องชำระค่าซื้อเอกสารประกวดราคาอิเล็กทรอนิกส์ครบถ้วน และยื่นหลักฐานการชำระเงินที่ถูกต้องมาพร้อมกับการยื่นข้อเสนอผ่านระบบจัดซื้อจัดจ้างภาครัฐด้วยอิเล็กทรอนิกส์ในวันและเวลาเสนอราคาที่ เทศบาลเมืองเมืองพล กำหนด

๓. หลักฐานการยื่นข้อเสนอ

ผู้ยื่นข้อเสนอจะต้องเสนอเอกสารหลักฐานยื่นมาพร้อมกับการเสนอราคาทางระบบจัดซื้อจัดจ้างภาครัฐด้วยอิเล็กทรอนิกส์ โดยแยกเป็น ๒ ส่วน คือ

๓.๑ ส่วนที่ ๑ อย่างน้อยต้องมีเอกสารดังต่อไปนี้

(๑) ในกรณีผู้ยื่นข้อเสนอเป็นนิติบุคคล

(ก) ห้างหุ้นส่วนสามัญหรือห้างหุ้นส่วนจำกัด ให้ยื่นสำเนาหนังสือรับรองการจดทะเบียนนิติบุคคล บัญชีรายชื่อหุ้นส่วนผู้จัดการ

(ข) บริษัทจำกัดหรือบริษัทมหาชนจำกัด ให้ยื่นสำเนาหนังสือรับรองการ

จดทะเบียนนิติบุคคล หนังสือบริคณห์สนธิ บัญชีรายชื่อกรรมการผู้จัดการ และบัญชีผู้ถือหุ้นรายใหญ่ (ถ้ามี)

(๒) ในกรณีผู้ยื่นข้อเสนอเป็นบุคคลธรรมดาหรือคณะบุคคลที่มิใช่นิติบุคคล ให้ยื่นสำเนาบัตรประจำตัวประชาชนของผู้นั้น สำเนาข้อตกลงที่แสดงถึงการเข้าเป็นหุ้นส่วน (ถ้ามี) สำเนาบัตรประจำตัวประชาชนของผู้เป็นหุ้นส่วน หรือสำเนาหนังสือเดินทางของผู้เป็นหุ้นส่วนที่มิได้ถือสัญชาติไทย

(๓) ในกรณีผู้ยื่นข้อเสนอเป็นผู้ยื่นข้อเสนอร่วมกันในฐานะเป็นผู้ร่วมค้า ให้ยื่นสำเนาสัญญาของการเข้าร่วมค้า และเอกสารตามที่ระบุไว้ใน (๑) หรือ (๒) ของผู้ร่วมค้า แล้วแต่กรณี

(๕) สำเนาหลักฐานการชำระค่าซื้อเอกสารประกวดราคาอิเล็กทรอนิกส์

(๖) บัญชีเอกสารส่วนที่ ๑ ทั้งหมดที่ได้ยื่นพร้อมกับการเสนอราคาทางระบบจัดซื้อจัดจ้างภาครัฐด้วยอิเล็กทรอนิกส์ ตามแบบในข้อ ๑.๗ (๑) โดยไม่ต้องแนบในรูปแบบ PDF File (Portable Document Format)

ทั้งนี้ เมื่อผู้ยื่นข้อเสนอดำเนินการแนบไฟล์เอกสารตามบัญชีเอกสารส่วนที่ ๑ ครบถ้วน ถูกต้องแล้ว ระบบจัดซื้อจัดจ้างภาครัฐด้วยอิเล็กทรอนิกส์จะสร้างบัญชีเอกสารส่วนที่ ๑ ตามแบบในข้อ ๑.๗ (๑) ให้โดยผู้ยื่นข้อเสนอไม่ต้องแนบบัญชีเอกสารส่วนที่ ๑ ดังกล่าวในรูปแบบ PDF File (Portable Document Format)

๓.๒ ส่วนที่ ๒ อย่างน้อยต้องมีเอกสารดังต่อไปนี้

(๑) หลักประกันการเสนอราคา ตามข้อ ๕

(๒) สำเนาหนังสือรับรองผลงานก่อสร้าง

(๓) สำเนาหลักฐานการขึ้นทะเบียนงานก่อสร้าง สาขางานก่อสร้างอาคาร ไม่น้อยกว่าชั้น ๖ ประเภทหลักเกณฑ์เฉพาะอื่นๆ ไว้กับกรมบัญชีกลาง

(๔) สำเนาใบขึ้นทะเบียนผู้ประกอบการวิสาหกิจขนาดกลางและขนาดย่อม (SMEs) (ถ้ามี)

(๕) บัญชีเอกสารส่วนที่ ๒ ทั้งหมดที่ได้ยื่นพร้อมกับการเสนอราคาทางระบบจัดซื้อจัดจ้างภาครัฐด้วยอิเล็กทรอนิกส์ตามแบบในข้อ ๑.๗ (๒) โดยไม่ต้องแนบในรูปแบบ PDF File (Portable Document Format)

ทั้งนี้ เมื่อผู้ยื่นข้อเสนอดำเนินการแนบไฟล์เอกสารตามบัญชีเอกสารส่วนที่ ๒ ครบถ้วน ถูกต้องแล้ว ระบบจัดซื้อจัดจ้างภาครัฐด้วยอิเล็กทรอนิกส์จะสร้างบัญชีเอกสารส่วนที่ ๒ ตามแบบในข้อ ๑.๗ (๒) ให้โดยผู้ยื่นข้อเสนอไม่ต้องแนบบัญชีเอกสารส่วนที่ ๒ ดังกล่าวในรูปแบบ PDF File (Portable Document Format)

๔. การเสนอราคา

๔.๑ ผู้ยื่นข้อเสนอต้องยื่นข้อเสนอ และเสนอราคาทางระบบจัดซื้อจัดจ้างภาครัฐด้วยอิเล็กทรอนิกส์ตามที่กำหนดไว้ในเอกสารประกวดราคาอิเล็กทรอนิกส์นี้ โดยไม่มีเงื่อนไขใดๆ ทั้งสิ้น และจะต้องกรอกข้อความให้ถูกต้องครบถ้วน พร้อมทั้งหลักฐานแสดงตัวตนและทำการยืนยันตัวตนของผู้ยื่นข้อเสนอ โดยไม่ต้องแนบใบเสนอราคาในรูปแบบ PDF File (Portable Document Format)

๔.๒ ผู้ยื่นข้อเสนอจะต้องกรอกรายละเอียดการเสนอราคาในใบเสนอราคาตาม ข้อ ๑.๒ ให้ครบถ้วน โดยไม่ต้องยื่น ใบแจ้งปริมาณงานและราคาและใบบัญชีรายการก่อสร้าง ในรูปแบบ PDF File (Portable Document Format)

ในการเสนอราคาให้เสนอราคาเป็นเงินบาทและเสนอราคาได้เพียงครั้งเดียวและราคาเดียว โดยเสนอราคารวม หรือราคาต่อหน่วย หรือราคาต่อรายการ ตามเงื่อนไขที่ระบุไว้ตามข้อ ๖.๒ให้ถูกต้อง ทั้งนี้ ราคารวมที่เสนอจะต้องตรงกันทั้งตัวเลขและตัวหนังสือ ถ้าตัวเลขและตัวหนังสือไม่ตรงกัน ให้ถือตัวหนังสือเป็นสำคัญ โดยคิดราคารวมทั้งสิ้นซึ่งรวมค่าภาษีมูลค่าเพิ่ม ภาษีอากรอื่น และค่าใช้จ่ายทั้งปวงไว้แล้ว

ราคาที่เสนอจะต้องเสนอกำหนดยืนราคาไม่น้อยกว่า ๙๐ วัน ตั้งแต่วันเสนอราคาโดยภายในกำหนดยืนราคา ผู้ยื่นข้อเสนอต้องรับผิดชอบราคาที่ตนได้เสนอไว้และจะถอนการเสนอราคามิได้

๔.๓ ผู้ยื่นข้อเสนอจะต้องเสนอกำหนดเวลาดำเนินการก่อสร้างแล้วเสร็จไม่เกิน ๒๔๐ วัน นับถัดจากวันลงนามในสัญญาจ้างก่อสร้าง

๔.๔ ก่อนเสนอราคา ผู้ยื่นข้อเสนอควรตรวจดูร่างสัญญา แบบรูปและรายการละเอียด และขอบเขตของงานฯลฯ ให้ถี่ถ้วนและเข้าใจเอกสารประกวดราคาอิเล็กทรอนิกส์ทั้งหมดเสียก่อนที่จะตกลงยื่นข้อเสนอตามเงื่อนไขในเอกสารประกวดราคาอิเล็กทรอนิกส์

๔.๕ ผู้ยื่นข้อเสนอจะต้องยื่นข้อเสนอและเสนอราคาทางระบบจัดซื้อจัดจ้างภาครัฐด้วย อิเล็กทรอนิกส์ในวันที่ ๓ ธันวาคม ๒๕๖๙ ระหว่างเวลา ๐๙.๐๐ น. ถึง ๑๒.๐๐ น. และเวลาในการเสนอราคาให้ถือตามเวลาของระบบจัดซื้อจัดจ้างภาครัฐด้วยอิเล็กทรอนิกส์เป็นเกณฑ์

เมื่อพ้นกำหนดเวลายื่นข้อเสนอและเสนอราคาแล้ว จะไม่รับเอกสารการยื่นข้อเสนอ และการเสนอราคาใดๆ โดยเด็ดขาด

๔.๖ ผู้ยื่นข้อเสนอต้องจัดทำเอกสารสำหรับใช้ในการเสนอราคาในรูปแบบไฟล์เอกสาร ประเภท PDF File (Portable Document Format) โดยผู้ยื่นข้อเสนอต้องเป็นผู้รับผิดชอบตรวจสอบความครบถ้วน ถูกต้อง และชัดเจนของเอกสาร PDF File ก่อนที่จะยืนยันการเสนอราคา แล้วจึงส่งข้อมูล (Upload) เพื่อเป็นการเสนอราคาให้แก่เทศบาลเมืองเมืองพล ผ่านทางระบบจัดซื้อจัดจ้างภาครัฐด้วยอิเล็กทรอนิกส์

๔.๗ คณะกรรมการพิจารณาผลการประกวดราคาอิเล็กทรอนิกส์จะดำเนินการตรวจสอบ คุณสมบัติของผู้ยื่นข้อเสนอแต่ละรายว่า เป็นผู้ยื่นข้อเสนอที่มีผลประโยชน์ร่วมกันกับผู้ยื่นข้อเสนอรายอื่นตามข้อ ๑.๖ (๑) หรือไม่ หากปรากฏว่าผู้ยื่นข้อเสนอรายใดเป็นผู้ยื่นข้อเสนอที่มีผลประโยชน์ร่วมกันกับผู้ยื่นข้อเสนอรายอื่น คณะกรรมการพิจารณาผลฯ จะตัดรายชื่อผู้ยื่นข้อเสนอราคาที่มีผลประโยชน์ร่วมกันนั้นออกจากการเป็นผู้ยื่นข้อเสนอ

หากปรากฏต่อคณะกรรมการพิจารณาผลฯ ว่า ก่อนหรือในขณะ ที่มีการพิจารณาข้อเสนอ มีผู้ยื่นข้อเสนอรายใดกระทำการอันเป็นการขัดขวางการแข่งขันอย่างเป็นธรรมตาม ข้อ ๑.๖ (๒) และคณะกรรมการพิจารณาผลฯ เชื่อว่ามีการกระทำอันเป็นการขัดขวางการแข่งขันอย่างเป็นธรรม คณะ

กรรมการพิจารณาผลฯ จะตัดรายชื่อผู้ยื่นข้อเสนอรายนั้นออกจากการเป็นผู้ยื่นข้อเสนอ และเทศบาลเมืองเมืองพล จะพิจารณาลงโทษผู้ยื่นข้อเสนอดังกล่าวเป็นผู้ทิ้งงาน เว้นแต่ เทศบาลเมืองเมืองพล จะพิจารณาเห็นว่า ผู้ยื่นข้อเสนอรายนั้น มิใช่เป็นผู้ริเริ่มให้มีการกระทำดังกล่าวและได้ให้ความร่วมมือเป็นประโยชน์ต่อการพิจารณาของเทศบาลเมืองเมืองพล

๔.๘ ผู้ยื่นข้อเสนอจะต้องปฏิบัติ ดังนี้

(๑) ปฏิบัติตามเงื่อนไขที่ระบุไว้ในเอกสารประกวดราคาอิเล็กทรอนิกส์

(๒) ราคาที่เสนอจะต้องเป็นราคาที่รวมภาษีมูลค่าเพิ่ม และภาษีอื่นๆ (ถ้ามี) รวมค่าใช้จ่ายทั้งปวงไว้ด้วยแล้ว

(๓) ผู้ยื่นข้อเสนอจะต้องลงทะเบียนเพื่อเข้าสู่กระบวนการเสนอราคา ตามวันเวลา ที่กำหนด

(๔) ผู้ยื่นข้อเสนอจะถอนการเสนอราคาที่เสนอแล้วไม่ได้

(๕) ผู้ยื่นข้อเสนอต้องศึกษาและทำความเข้าใจในระบบและวิธีการเสนอราคาด้วยวิธีประกวดราคาอิเล็กทรอนิกส์ ของกรมบัญชีกลางที่แสดงไว้ในเว็บไซต์ www.gprocurement.go.th

(๖) ผู้ยื่นข้อเสนอต้องชำระค่าซื้อเอกสารประกวดราคาอิเล็กทรอนิกส์ในราคาชุดละ ๙,๐๐๐.๐๐ บาท (เก้าพันบาทถ้วน) ผ่านช่องทางการโอนเงินเข้าบัญชีธนาคารกรุงไทยจำกัด (มหาชน) เลขที่บัญชี ๔๒๒๑๐๑๐๖๑๔ ชื่อบัญชีสำนักงานเทศบาลเมืองเมืองพล ภายในวันและเวลาเสนอราคา และส่งหลักฐานการชำระเงินกับธนาคาร มาให้ เทศบาลเมืองเมืองพล ตรวจสอบความถูกต้อง โดยยื่นมาพร้อมกับการยื่นข้อเสนอผ่านระบบจัดซื้อจัดจ้างภาครัฐด้วยอิเล็กทรอนิกส์(e-GP) โดยการชำระเงินและส่งหลักฐานการชำระเงินให้ดำเนินการในวันและเวลาที่หน่วยงานของรัฐกำหนดให้เป็นวันและเวลาเสนอราคาเท่านั้น

หากปรากฏว่า ผู้ยื่นข้อเสนอรายใดดำเนินการเป็นไปตามกรณีหนึ่งกรณีใดดังต่อไปนี้ ให้ถือว่าผู้ยื่นข้อเสนอรายนั้นไม่มีสิทธิในการยื่นข้อเสนอ ในการประกวดราคาอิเล็กทรอนิกส์ครั้งนั้น และหน่วยงานของรัฐต้องไม่พิจารณาข้อเสนอของผู้ยื่นข้อเสนอรายดังกล่าว

(๑) ไม่ชำระค่าซื้อเอกสารประกวดราคาอิเล็กทรอนิกส์ หรือชำระไม่ครบถ้วน

(๒) ชำระค่าซื้อเอกสารประกวดราคาอิเล็กทรอนิกส์ในวันหรือเวลาอื่นนอกเหนือจาก วันและเวลาที่กำหนดในเอกสารประกวดราคาอิเล็กทรอนิกส์ ไม่ว่าจะเป็นการชำระก่อนถึงวันและเวลาที่กำหนดหรือเมื่อพ้นวันและเวลาที่กำหนดแล้ว

กรณีที่ผู้ยื่นข้อเสนอได้ชำระค่าซื้อเอกสารประกวดราคาอิเล็กทรอนิกส์ แต่ไม่ได้ส่งหลักฐานการชำระเงินมาพร้อมกับการยื่นข้อเสนอผ่านระบบจัดซื้อจัดจ้างภาครัฐด้วยอิเล็กทรอนิกส์(e-GP) ในวันและเวลาที่หน่วยงานของรัฐกำหนดให้เป็นวันและเวลาเสนอราคา ให้ถือว่าผู้ยื่นข้อเสนอรายนั้นดำเนินการไม่เป็นตามเงื่อนไขที่กำหนดในเอกสารประกวดราคาอิเล็กทรอนิกส์

๔.๙ ผู้ยื่นข้อเสนอที่เป็นผู้ชนะการเสนอราคาต้องจัดทำแผนการใช้พัสดุที่ผลิตภายในประเทศและแผนการใช้เหล็กที่ผลิตในประเทศ โดยยื่นให้หน่วยงานของรัฐภายใน ๖๐ วัน นับถัดจากวันลงนาม

ในสัญญา เว้นแต่กรณีที่ระยะเวลาดำเนินการตามสัญญาไม่เกิน ๖๐ วัน

๔.๑๐ คู่สัญญาต้องจัดทำแผนการทำงานมาให้ภายใน ๗ วัน นับถัดจากวันลงนามในสัญญา เว้นแต่เป็นกรณีสัญญามีอายุไม่เกิน ๙๐ วัน หรือกรณีการจ้างก่อสร้างซึ่งสัญญาหรือบันทึกข้อตกลงเป็นหนังสือที่มีวงเงินไม่เกิน ๕๐๐,๐๐๐ บาท ทั้งนี้ แผนการทำงานดังกล่าวให้ถือเป็นเอกสารส่วนหนึ่งของสัญญา

๕. หลักประกันการเสนอราคา

ผู้ยื่นข้อเสนอต้องวางหลักประกันการเสนอราคาพร้อมกับการเสนอราคาทางระบบการจัดซื้อจัดจ้างภาครัฐด้วยอิเล็กทรอนิกส์ โดยใช้หลักประกันอย่างหนึ่งอย่างใดดังต่อไปนี้ จำนวน ๔๘๑,๐๐๐.๐๐ บาท (สี่แสนแปดหมื่นหนึ่งพันบาทถ้วน)

๕.๑ เงินสด

๕.๒ หนังสือค้ำประกันอิเล็กทรอนิกส์ของธนาคารภายในประเทศตามแบบที่คณะกรรมการนโยบายกำหนด

๕.๓ พันธบัตรรัฐบาลไทย

๕.๔ หนังสือค้ำประกันของบริษัทเงินทุนหรือบริษัทเงินทุนหลักทรัพย์ที่ได้รับอนุญาตให้ ประกอบกิจการเงินทุนเพื่อการพาณิชย์และประกอบธุรกิจค้ำประกันตามประกาศของธนาคารแห่งประเทศไทย ตามรายชื่อบริษัทเงินทุนที่ธนาคารแห่งประเทศไทยแจ้งเวียนให้ทราบ โดยอนุโลมให้ใช้ตามตัวอย่างหนังสือค้ำประกันของธนาคารที่คณะกรรมการนโยบายกำหนด

กรณีที่ผู้ยื่นข้อเสนอนำพันธบัตรรัฐบาลไทยหรือหนังสือค้ำประกันของบริษัทเงินทุนหรือบริษัทเงินทุนหลักทรัพย์ มาวางเป็นหลักประกันการเสนอราคาจะต้องส่งต้นฉบับเอกสารดังกล่าวมาให้เทศบาลเมืองเมืองพลตรวจสอบความถูกต้องในวันที่ ๙ ธันวาคม ๒๕๖๙ ระหว่างเวลา ๐๘.๓๐ น. ถึง ๑๖.๓๐ น.

กรณีที่ผู้ยื่นข้อเสนอประสงค์จะวางหลักประกันการเสนอราคาเป็นเงินสด ให้ผู้ยื่นข้อเสนอดำเนินการชำระเงินผ่านช่องทางการชำระเงิน ดังนี้

โอนเงินเข้าบัญชี ธนาคารกรุงไทยจำกัด (มหาชน) เลขที่บัญชี ๔๒๒๑๐๑๐๖๑๔ ชื่อบัญชี สำนักงานเทศบาลเมืองเมืองพล

และส่งหลักฐานการชำระเงินกับธนาคาร พร้อมทั้งแบบแจ้งความประสงค์ชำระเงินค่าหลักประกันการเสนอราคา (เฉพาะกรณีที่มีหลักประกันการเสนอราคาหลายรายการพิจารณา) มาให้ เทศบาลเมืองเมืองพล ตรวจสอบความถูกต้อง โดยยื่นมาพร้อมกับการยื่นข้อเสนอผ่านระบบ e-GP โดยการชำระเงินและส่งหลักฐานการชำระเงินให้ดำเนินการในวันและเวลาที่หน่วยงานของรัฐกำหนดให้เป็นวันและเวลาเสนอราคาเท่านั้น

กรณีที่ผู้ยื่นข้อเสนอที่ยื่นข้อเสนอในรูปแบบของ "กิจการร่วมค้า" ประสงค์จะใช้หนังสือค้ำประกันอิเล็กทรอนิกส์ของธนาคารในประเทศเป็นหลักประกันการเสนอราคาให้ระบุชื่อผู้เข้าร่วมค้ารายที่สัญญาร่วมค้ากำหนดให้เป็นผู้เข้ายื่นข้อเสนอกับหน่วยงานของรัฐเป็นผู้ยื่นข้อเสนอ

หลักประกันการเสนอราคาตามข้อนี้ เทศบาลเมืองเมืองพลจะคืนให้ผู้ยื่นข้อเสนอหรือผู้ค้ำประกันภายใน ๑๕ วัน นับถัดจากวันที่เทศบาลเมืองเมืองพลได้พิจารณาเห็นชอบรายงานผลคัดเลือกผู้ชนะ

การประกวดราคาเรียบร้อยแล้ว เว้นแต่ผู้ยื่นข้อเสนอรายที่คัดเลือกไว้ซึ่งเสนอราคาต่ำสุดหรือได้คะแนนรวมสูงสุดไม่เกิน ๓ ราย ให้คืนได้ต่อเมื่อได้ทำสัญญาหรือข้อตกลง หรือผู้ยื่นข้อเสนอได้พ้นจากข้อผูกพันแล้ว

การคืนหลักประกันการเสนอราคา ไม่ว่าในกรณีใด ๆ จะคืนให้โดยไม่มีดอกเบี้ย

๖. หลักเกณฑ์และสิทธิในการพิจารณา

๖.๑ ในการพิจารณาผลการยื่นข้อเสนอประกวดราคาอิเล็กทรอนิกส์ครั้งนี้ เทศบาลเมืองเมืองพลจะพิจารณาตัดสินโดยใช้ หลักเกณฑ์ราคา

๖.๒ การพิจารณาผู้ชนะการยื่นข้อเสนอ

กรณีใช้หลักเกณฑ์ราคาในการพิจารณาผู้ชนะการยื่นข้อเสนอ เทศบาลเมืองเมืองพล จะพิจารณาจาก ราคารวม

๖.๓ หากผู้ยื่นข้อเสนอรายใดมีคุณสมบัติไม่ถูกต้องตามข้อ ๒ หรือยื่นหลักฐานการยื่นข้อเสนอไม่ถูกต้อง หรือไม่ครบถ้วนตามข้อ ๓ หรือยื่นข้อเสนอไม่ถูกต้องตามข้อ ๔ คณะกรรมการพิจารณาผลฯ จะไม่รับพิจารณาข้อเสนอของผู้ยื่นข้อเสนอรายนั้น เว้นแต่ ผู้ยื่นข้อเสนอรายใดเสนอเอกสารทางเทคนิคหรือแบบรูปและรายการละเอียดและขอบเขตของงานที่จะจ้างไม่ครบถ้วน หรือเสนอรายละเอียดแตกต่างไปจากเงื่อนไขที่เทศบาลเมืองเมืองพลกำหนดไว้ในประกาศและเอกสารประกวดราคาอิเล็กทรอนิกส์ ในส่วนที่มิใช่สาระสำคัญและความแตกต่างนั้น ไม่มีผลทำให้เกิดการได้เปรียบเสียเปรียบ ต่อผู้ยื่นข้อเสนอรายอื่น หรือเป็นการผิดพลาดเล็กน้อย คณะกรรมการพิจารณาผลฯ อาจพิจารณาผ่อนปรนการตัดสิทธิ ผู้ยื่นข้อเสนอรายนั้น

๖.๔ เทศบาลเมืองเมืองพลสงวนสิทธิ์ไม่พิจารณาข้อเสนอของผู้ยื่นข้อเสนอโดยไม่มีการผ่อนผัน ในกรณีดังต่อไปนี้

(๑) ไม่กรอกชื่อผู้ยื่นข้อเสนอในการเสนอราคาทางระบบจัดซื้อจัดจ้าง ด้วยอิเล็กทรอนิกส์

(๒) เสนอรายละเอียดแตกต่างไปจากเงื่อนไขที่กำหนดในเอกสารประกวดราคา อิเล็กทรอนิกส์ที่เป็นสาระสำคัญ หรือมีผลทำให้เกิดความได้เปรียบเสียเปรียบแก่ผู้ยื่นข้อเสนอรายอื่น

(๓) ไม่ชำระค่าซื้อเอกสารประกวดราคาอิเล็กทรอนิกส์ หรือชำระไม่ครบถ้วน

(๔) ชำระค่าซื้อเอกสารประกวดราคาอิเล็กทรอนิกส์ในวันหรือเวลาอื่นนอกเหนือจากวันและเวลาที่กำหนดในเอกสารประกวดราคาอิเล็กทรอนิกส์ ไม่ว่าจะเป็นการชำระก่อนถึงวันและเวลาที่กำหนด หรือเมื่อพ้นวันและเวลาที่กำหนดแล้ว

(๕) ไม่ได้ส่งหลักฐานการชำระเงินตามช่องทางที่กำหนดในเอกสารประกวดราคาอิเล็กทรอนิกส์มาให้หน่วยงานของรัฐตรวจสอบความถูกต้อง ภายในวันและเวลาที่กำหนดไว้ในเอกสารประกวดราคาอิเล็กทรอนิกส์

๖.๕ ในการตัดสินการประกวดราคาอิเล็กทรอนิกส์หรือในการทำสัญญา คณะกรรมการพิจารณาผลฯ หรือเทศบาลเมืองเมืองพล มีสิทธิให้ผู้ยื่นข้อเสนอชี้แจงข้อเท็จจริงเกี่ยวกับสภาพ ฐานะหรือข้อเท็จจริงอื่นใดที่เกี่ยวข้องกับผู้ยื่นข้อเสนอเพิ่มเติมได้ เทศบาลเมืองเมืองพลมีสิทธิที่จะไม่รับข้อเสนอ ไม่

รับราคา หรือไม่ทำสัญญา หากข้อเท็จจริงดังกล่าวไม่เหมาะสมหรือไม่ถูกต้อง

๖.๖ เทศบาลเมืองเมืองพลทรงไว้ซึ่งสิทธิที่จะไม่รับราคาต่ำสุด หรือราคาหนึ่งราคาใด หรือราคาที่เสนอทั้งหมดก็ได้ และอาจพิจารณาเลือกจ้างก่อสร้างในจำนวน หรือขนาด หรือเฉพาะรายการหนึ่งรายการใด หรืออาจจะยกเลิก การประกวดราคาอิเล็กทรอนิกส์โดยไม่พิจารณาจัดจ้างก่อสร้างเลยก็ได้ สุดแต่จะพิจารณา ทั้งนี้ เพื่อประโยชน์ของทางราชการเป็นสำคัญ และให้ถือว่าการตัดสินของ เทศบาลเมืองเมืองพลเป็นเด็ดขาด ผู้ยื่นข้อเสนอจะเรียกร้องค่าใช้จ่าย หรือค่าเสียหายใดๆ มิได้ รวมทั้ง เทศบาลเมืองเมืองพลจะพิจารณายกเลิกการประกวดราคาอิเล็กทรอนิกส์และลงโทษผู้ยื่นข้อเสนอเป็นผู้ทิ้งงาน ไม่ว่าจะเป็นผู้ยื่นข้อเสนอที่ได้รับการคัดเลือกหรือไม่ก็ตาม หากมีเหตุที่เชื่อถือได้ว่ายื่นข้อเสนอกระทำการโดยไม่สุจริต เช่น การเสนอเอกสารอันเป็นเท็จ หรือใช้ชื่อบุคคลธรรมดา หรือนิติบุคคลอื่นมาเสนอราคาแทน เป็นต้น

ในกรณีที่ผู้ยื่นข้อเสนอรายที่เสนอราคาต่ำสุด เสนอราคาต่ำจนคาดหมายได้ว่าไม่อาจดำเนินงานตามเอกสารประกวดราคาอิเล็กทรอนิกส์ได้ ในกรณีที่ระหว่างระยะเวลาตามสัญญาจนถึงวันที่ผู้ว่าจ้างได้ตรวจรับงานครั้งสุดท้ายได้เกิดความเสียหายอย่างร้ายแรงจากหรือแก่งานก่อสร้างถึงขนาดที่ก่อให้เกิดภยันตรายต่อชีวิตหรือทรัพย์สินของประชาชนอันเนื่องมาจากการกระทำหรือละเว้นการกระทำใด ๆ ของผู้รับจ้าง ภายในระยะเวลา ๒ ปี นับตั้งแต่วันที่เกิดเหตุจนถึงวันยื่นข้อเสนอ คณะกรรมการพิจารณาผลฯ หรือเทศบาลเมืองเมืองพล จะให้ผู้ยื่นข้อเสนอนั้นชี้แจงและแสดงหลักฐานที่ทำให้เชื่อได้ว่า ผู้ยื่นข้อเสนอสามารถดำเนินการตามเอกสารประกวดราคาอิเล็กทรอนิกส์ให้เสร็จสมบูรณ์ หากคำชี้แจงไม่เป็นที่รับฟังได้ เทศบาลเมืองเมืองพล มีสิทธิที่จะไม่รับข้อเสนอหรือไม่รับราคาของผู้ยื่นข้อเสนอรายนั้น ทั้งนี้ ผู้ยื่นข้อเสนอดังกล่าวไม่มีสิทธิเรียกร้องค่าใช้จ่ายหรือค่าเสียหายใดๆ จากเทศบาลเมืองเมืองพล

๖.๗ ก่อนลงนามในสัญญา เทศบาลเมืองเมืองพล อาจประกาศยกเลิกการประกวดราคาอิเล็กทรอนิกส์ หากปรากฏว่ามีการกระทำที่เข้าลักษณะผู้ยื่นข้อเสนอที่ชนะการประกวดราคาหรือที่ได้รับการคัดเลือกมีผลประโยชน์ร่วมกัน หรือมีส่วนได้เสียกับผู้ยื่นข้อเสนอรายอื่น หรือขัดขวางการแข่งขันอย่างเป็นธรรม หรือสมยอมกันกับผู้ยื่นข้อเสนอรายอื่น หรือเจ้าหน้าที่ในการเสนอราคา หรือส่อว่ากระทำการทุจริตอื่นใดในการเสนอราคา

๖.๘ หากผู้ยื่นข้อเสนอซึ่งเป็นผู้ประกอบการ SMEs เสนอราคาสูงกว่าราคาต่ำสุดของผู้ยื่นข้อเสนอรายอื่นที่ไม่เกินร้อยละ ๑๐ ให้จัดซื้อจัดจ้างกับผู้ประกอบการ SMEs ดังกล่าว โดยจัดเรียงลำดับผู้ยื่นข้อเสนอซึ่งเป็นผู้ประกอบการ SMEs ซึ่งเสนอราคาสูงกว่าราคาต่ำสุดของผู้ยื่นข้อเสนอรายอื่นไม่เกินร้อยละ ๑๐ ที่จะเรียกมาทำสัญญาไม่เกิน ๓ ราย

ผู้ยื่นข้อเสนอที่เป็นกิจการร่วมค้าที่จะได้สิทธิตามวรรคหนึ่ง ผู้เข้าร่วมค้าทุกรายจะต้องเป็นผู้ประกอบการ SMEs

ทั้งนี้ ผู้ประกอบการ SMEs ที่จะได้แต้มต่อด้านราคาตามวรรคหนึ่ง จะต้องมีวงเงินสัญญาสะสมตามปีปฏิทินรวมกับราคาที่เสนอในครั้งนี้แล้ว มีมูลค่ารวมกันไม่เกินมูลค่าของรายได้ตามขนาดที่ขึ้นทะเบียนไว้กับ สสว.

๖.๙ หากผู้ยื่นข้อเสนอซึ่งมิใช่ผู้ประกอบการ SMEs แต่เป็นบุคคลธรรมดาที่ถือสัญชาติ

ไทยหรือนิติบุคคลที่จัดตั้งขึ้นตามกฎหมายไทยเสนอราคาสูงกว่าราคาต่ำสุดของผู้ยื่นข้อเสนอซึ่งเป็นบุคคลธรรมดาที่มิได้ถือสัญชาติไทยหรือนิติบุคคลที่จัดตั้งขึ้นตามกฎหมายของต่างประเทศไม่เกินร้อยละ ๓ ให้จัดซื้อจัดจ้างกับบุคคลธรรมดาที่ถือสัญชาติไทยหรือนิติบุคคลที่จัดตั้งขึ้นตามกฎหมายไทยดังกล่าว

ผู้ยื่นข้อเสนอที่เป็นกิจการร่วมค้าที่จะได้สิทธิตามวรรคหนึ่ง ผู้เข้าร่วมค้าทุกรายจะต้องเป็นบุคคลธรรมดาที่ถือสัญชาติไทยหรือนิติบุคคลที่จัดตั้งขึ้นตามกฎหมายไทย

๗. การทำสัญญาจ้างก่อสร้าง

ผู้ชนะการประกวดราคาอิเล็กทรอนิกส์จะต้องทำสัญญาจ้างตามแบบสัญญา ดังระบุในข้อ ๑.๓ หรือทำข้อตกลงเป็นหนังสือกับเทศบาลเมืองเมืองพล ภายใน ๗ วัน นับถัดจากวันที่ได้รับแจ้ง และจะต้องวางหลักประกันสัญญาเป็นจำนวนเงินเท่ากับร้อยละ ๕ ของราคาค่าจ้างที่ประกวดราคาอิเล็กทรอนิกส์ให้เทศบาลเมืองเมืองพลยึดถือไว้ในขณะทำสัญญาโดยใช้หลักประกันอย่างหนึ่งอย่างใด ดังต่อไปนี้

๗.๑ เงินสด

๗.๒ เช็คหรือดราฟท์ที่ธนาคารเซ็นสั่งจ่าย ซึ่งเป็นเช็คหรือดราฟท์ลงวันที่ที่ใช้เช็คหรือดราฟท์นั้น ชำระต่อเจ้าหน้าที่ในวันทำสัญญา หรือก่อนวันนั้นไม่เกิน ๓ วันทำการ

๗.๓ หนังสือค้ำประกันของธนาคารภายในประเทศ ตามตัวอย่างที่คณะกรรมการนโยบายกำหนด ดังระบุในข้อ ๑.๔ (๒) หรือจะเป็นหนังสือค้ำประกันอิเล็กทรอนิกส์ตามวิธีการที่กรมบัญชีกลางกำหนด

๗.๔ หนังสือค้ำประกันของบริษัทเงินทุน หรือบริษัทเงินทุนหลักทรัพย์ที่ได้รับอนุญาตให้ประกอบกิจการเงินทุนเพื่อการพาณิชย์และประกอบธุรกิจค้ำประกันตามประกาศของธนาคารแห่งประเทศไทย ตามรายชื่อบริษัทเงินทุนที่ธนาคารแห่งประเทศไทยแจ้งเวียนให้ทราบ โดยอนุโลมให้ใช้ตามตัวอย่างหนังสือค้ำประกันของธนาคารที่คณะกรรมการนโยบายกำหนด ดังระบุในข้อ ๑.๔ (๒)

๗.๕ พันธบัตรรัฐบาลไทย

หลักประกันนี้จะคืนให้ โดยไม่มีดอกเบี้ยภายใน ๑๕ วันนับถัดจากวันที่ผู้ชนะการประกวดราคาอิเล็กทรอนิกส์ (ผู้รับจ้าง) พ้นจากข้อผูกพันตามสัญญาจ้างแล้ว

๘. ค่าจ้างและการจ่ายเงิน

เทศบาลเมืองเมืองพล จะจ่ายค่าจ้างซึ่งได้รวมภาษีมูลค่าเพิ่มตลอดจนภาษีอากรอื่น ๆ และค่าใช้จ่ายทั้งปวงด้วยแล้วโดยถือราคาเหมารวมเป็นเกณฑ์และกำหนดการจ่ายเงินเป็นจำนวน ๕ งวดดังนี้

งวดที่ ๑ เป็นจำนวนเงินในอัตราร้อยละ ๑๐ ของค่าจ้าง เมื่อผู้รับจ้างได้ปฏิบัติงาน

-งานวางผังบริเวณกำหนดระดับก่อสร้าง

- งานเสาเข็ม,ฐานราก,และเสาตอม่อ งานบันไดลงบึงละเลิงหวาย แล้วเสร็จ

- ก่อสร้างคานบันไดลงบึงละเลิงหวาย

ให้แล้วเสร็จภายใน ๕๐ วัน

งวดที่ ๒ เป็นจำนวนเงินในอัตราร้อยละ ๒๐ ของค่าจ้าง เมื่อผู้รับจ้างได้ปฏิบัติงาน

-ก่อสร้างท้องพื้น,ขั้นบันไดและชานพัก งานบันไดลงบึงละเลิงหวาย แล้วเสร็จ

- ก่อสร้างฐานรากและเสาต่อม่อเสาไฟฟ้าและแสงสว่าง

- รื้อพื้น ค.ส.ล. เดิม (ที่รองรับบล็คตัวหนอนเดิม) ที่ทรุดตามแบบแปลนกำหนด

- รื้อพื้น ค.ส.ล. เดิม ที่ทรุดตามแบบแปลนกำหนด

- ก่อสร้างพื้นถนน ค.ส.ล. หนา ๐.๑๕ ม. แทนพื้นที่ทรุด แล้วเสร็จ

- ก่อสร้างพื้นทางเดิน ค.ส.ล. หนา ๐.๑๐ ม. และก่อสร้างพื้น ค.ส.ล. หนา ๐.๑๐ ม. (ที่รองรับบล็อคคอนกรีต) แล้วเสร็จ

ให้แล้วเสร็จภายใน ๕๐ วัน

งวดที่ ๓ เป็นจำนวนเงินในอัตราร้อยละ ๒๐ ของค่าจ้าง เมื่อผู้รับจ้างได้ปฏิบัติงาน

-งานรื้อบล็อคตัวหนอนเดิม แล้วเสร็จ

- ก่อสร้างคันหิน ค.ส.ล. แล้วเสร็จ

- งานผิวพื้นบันไดลงบึงละเลิงหวาย แล้วเสร็จ

ให้แล้วเสร็จภายใน ๕๐ วัน

งวดที่ ๔ เป็นจำนวนเงินในอัตราร้อยละ ๒๕ ของค่าจ้าง เมื่อผู้รับจ้างได้ปฏิบัติงาน

-งานก่อสร้างม้านั่ง ค.ส.ล. แล้วเสร็จ

- งานบล็อคปูพื้นคอนกรีต ได้พื้นที่ ๖๐% จากแบบแปลนกำหนด แล้วเสร็จ

ให้แล้วเสร็จภายใน ๕๐ วัน

งวดสุดท้าย เป็นจำนวนเงินในอัตราร้อยละ ๒๕ ของค่าจ้าง เมื่อผู้รับจ้างได้ปฏิบัติงานทั้งหมดให้แล้วเสร็จเรียบร้อยตามสัญญาหรือข้อตกลงจ้างเป็นหนังสือ รวมทั้งทำสถานที่ก่อสร้างให้สะอาดเรียบร้อย

-งานบล็อคปูพื้นคอนกรีตที่เหลือ ตามแบบแปลนกำหนด แล้วเสร็จ

- งานติดตั้งไฟฟ้าแสงสว่างพร้อมดวงโคม แล้วเสร็จ

- ทาสีตกแต่งส่วนต่างๆ ในส่วนที่ต้องทา แล้วเสร็จ

- ทำการทดสอบระบบไฟฟ้าและระบบต่างๆ จนใช้การได้ ได้เรียบร้อยสมบูรณ์แล้วเสร็จ นอกจากนี้ได้ทำการก่อสร้าง งานส่วนอื่นๆที่เหลือทั้งหมดให้เรียบร้อยถูกต้องครบถ้วน ตามรูปแบบรายการก่อสร้างและสัญญาทุกประการ รวมทั้งทำสถานที่ก่อสร้างให้สะอาดเรียบร้อย

ให้แล้วเสร็จภายใน ๔๐ วัน

๙. อัตราค่าปรับ

ค่าปรับตามสัญญาจ้างแนบท้ายเอกสารประกวดราคาอิเล็กทรอนิกส์นี้ หรือข้อตกลงจ้างเป็นหนังสือจะกำหนด ดังนี้

๙.๑ กรณีที่ผู้รับจ้างนำงานที่รับจ้างไปจ้างช่วงให้ผู้อื่นทำอีกทอดหนึ่งโดยไม่ได้รับอนุญาตจากเทศบาลเมืองเมืองพล จะกำหนดค่าปรับสำหรับการฝ่าฝืนดังกล่าวเป็นจำนวนร้อยละ ๑๐ ของวงเงินของงานจ้างช่วงนั้น

๙.๒ กรณีที่ผู้รับจ้างปฏิบัติผิดสัญญาจ้างก่อสร้าง นอกเหนือจากข้อ ๙.๑ จะกำหนด

ค่าปรับเป็นรายวันเป็นจำนวนเงินตายตัวในอัตราร้อยละ ๐.๑๐ ของราคางานจ้าง

๑๐. การรับประกันความชำรุดบกพร่อง

ผู้ชนะการประกวดราคาอิเล็กทรอนิกส์ซึ่งได้ทำสัญญาจ้าง ตามแบบ ดังระบุในข้อ ๑.๓ หรือข้อตกลงจ้างเป็นหนังสือแล้วแต่กรณี จะต้องรับประกันความชำรุดบกพร่องของงานจ้างที่เกิดขึ้นภายในระยะเวลา ไม่น้อยกว่า ๒ ปี นับถัดจากวันที่เทศบาลเมืองเมืองพลได้รับมอบงาน โดยต้องรีบจัดการซ่อมแซมแก้ไขให้ใช้การได้ดีดังเดิมภายใน ๑๕ วัน นับถัดจากวันที่ได้รับแจ้งความชำรุดบกพร่อง

๑๑. ข้อสงวนสิทธิ์ในการยื่นข้อเสนอและอื่น ๆ

๑๑.๑ เงินค่าจ้างสำหรับงานจ้างครั้งนี้ ได้มาจากเงินสะสมประจำปีงบประมาณ พ.ศ. ๒๕๖๙

การลงนามในสัญญาจะกระทำได้ต่อเมื่อ ได้รับหนังสือแจ้งให้มาทำสัญญากับเทศบาลเมืองเมืองพล เท่านั้น

๑๑.๒ เมื่อเทศบาลเมืองเมืองพลได้คัดเลือกผู้ยื่นข้อเสนอรายใดให้เป็นผู้รับจ้าง และได้ตกลงจ้าง ตามการประกวดราคาอิเล็กทรอนิกส์แล้ว ถ้าผู้รับจ้างจะต้องสั่งหรือนำสิ่งของมาเพื่องานจ้างดังกล่าวเข้ามาจากต่างประเทศ และของนั้นต้องนำเข้ามาโดยทางเรือในเส้นทางที่มีเรือไทยเดินอยู่ และสามารถให้บริการรับขนได้ตามที่รัฐมนตรีว่าการกระทรวงคมนาคมประกาศกำหนด ผู้ยื่นข้อเสนอซึ่งเป็นผู้รับจ้างจะต้องปฏิบัติตามกฎหมายว่าด้วยการส่งเสริมการพาณิชยนาวี ดังนี้

(๑) แจ้งการสั่งหรือนำสิ่งของดังกล่าวเข้ามาจากต่างประเทศต่อกรมเจ้าท่าภายใน ๗ วัน นับตั้งแต่วันที่ผู้รับจ้างสั่งหรือซื้อของจากต่างประเทศ เว้นแต่เป็นของที่รัฐมนตรีว่าการกระทรวงคมนาคมประกาศยกเว้นให้บรรทุกโดยเรืออื่นได้

(๒) จัดการให้สิ่งของดังกล่าวบรรทุกโดยเรือไทย หรือเรือที่มีสิทธิเช่นเดียวกับเรือไทยจากต่างประเทศมายังประเทศไทย เว้นแต่จะได้รับอนุญาตจากกรมเจ้าท่า ให้บรรทุกสิ่งของนั้น โดยเรืออื่น ที่มิใช่เรือไทย ซึ่งจะต้องได้รับอนุญาตเช่นนั้นก่อนบรรทุกของลงเรืออื่น หรือเป็นของที่รัฐมนตรีว่าการกระทรวงคมนาคมประกาศยกเว้นให้บรรทุกโดยเรืออื่น

(๓) ในกรณีที่ไม่ปฏิบัติตาม (๑) หรือ (๒) ผู้รับจ้างจะต้องรับผิดตามกฎหมายว่าด้วยการส่งเสริมการพาณิชยนาวี

๑๑.๓ ผู้ยื่นข้อเสนอซึ่งเทศบาลเมืองเมืองพลได้คัดเลือกแล้ว ไม่ไปทำสัญญาหรือข้อตกลงจ้างเป็นหนังสือภายในเวลาที่กำหนดดังระบุไว้ในข้อ ๗ เทศบาลเมืองเมืองพลจะริบหลักประกันการยื่นข้อเสนอ หรือเรียกร้องจากผู้ออกหนังสือค้ำประกัน การยื่นข้อเสนอทันที และอาจพิจารณาเรียกร้องให้ชดใช้ความเสียหายอื่น (ถ้ามี) รวมทั้งจะพิจารณาให้เป็นผู้ทิ้งงาน ตามระเบียบกระทรวงการคลังว่าด้วยการจัดซื้อจัดจ้างและการบริหารพัสดุภาครัฐ พ.ศ. ๒๕๖๐

๑๑.๔ เทศบาลเมืองเมืองพลสงวนสิทธิ์ที่จะแก้ไขเพิ่มเติมเงื่อนไข หรือข้อกำหนดในแบบสัญญาหรือข้อตกลงจ้างเป็นหนังสือให้เป็นไปตามความเห็นของสำนักงานอัยการสูงสุด (ถ้ามี)

๑๑.๕ ในกรณีที่เอกสารแนบท้ายเอกสารประกวดราคาอิเล็กทรอนิกส์นี้ มีความขัดหรือ

แย้งกันผู้ยื่นข้อเสนอจะต้องปฏิบัติตามคำวินิจฉัยของเทศบาลเมืองเมืองพล คำวินิจฉัยดังกล่าวให้ถือเป็นที่สุด และ ผู้ยื่นข้อเสนอไม่มีสิทธิเรียกร้องค่าใช้จ่ายใดๆ เพิ่มเติม

๑๑.๖ เทศบาลเมืองเมืองพล อาจประกาศยกเลิกการจัดจ้างในกรณีต่อไปนี้ได้ โดยที่ผู้ยื่นข้อเสนอจะเรียกร้องค่าเสียหายใดๆ จากเทศบาลเมืองเมืองพลไม่ได้

(๑) เทศบาลเมืองเมืองพลไม่ได้รับการจัดสรรเงินที่จะใช้ในการจัดจ้างหรือได้รับจัดสรรแต่ไม่เพียงพอที่ จะทำการจัดจ้างครั้งนี้ต่อไป

(๒) มีการกระทำที่เข้าลักษณะผู้ยื่นข้อเสนอที่ชนะการจัดจ้างหรือที่ได้รับการคัดเลือกมี ผลประโยชน์ร่วมกัน หรือมีส่วนได้เสียกับผู้ยื่นข้อเสนอรายอื่น หรือขัดขวางการแข่งขันอย่างเป็นธรรมหรือสมยอมกันกับผู้ยื่นข้อเสนอรายอื่น หรือเจ้าหน้าที่ในการเสนอราคา หรือส่อว่ากระทำการทุจริตอื่นใดในการเสนอราคา

(๓) การทำการจัดจ้างครั้งนี้ต่อไปอาจก่อให้เกิดความเสียหายแก่เทศบาลเมืองเมืองพล หรือกระทบต่อประโยชน์สาธารณะ

(๔) กรณีอื่นในทำนองเดียวกับ (๑) (๒) หรือ (๓) ตามที่กำหนดในกฎกระทรวงซึ่งออกตามความในกฎหมายว่าด้วยการจัดซื้อจัดจ้างและการบริหารพัสดุภาครัฐ

๑๑.๗ ผู้ยื่นข้อเสนอจะต้องเลือกช่องทางการอุทธรณ์และช่องทางการรับหนังสือแจ้งตอบผลการพิจารณาอุทธรณ์ไว้ตั้งแต่ขั้นตอนการยื่นข้อเสนอ และหากผู้ยื่นข้อเสนอมีความประสงค์ที่จะอุทธรณ์ผลการประกาศผู้ชนะการจัดซื้อจัดจ้าง จะต้องยื่นอุทธรณ์และรับหนังสือแจ้งตอบการพิจารณาอุทธรณ์ผ่านช่องทางที่ได้เลือกไว้เท่านั้น

๑๒. การปรับราคาค่างานก่อสร้าง

การปรับราคาค่างานก่อสร้างตามสูตรการปรับราคาดังระบุในข้อ ๑.๕ จะนำมาใช้ในกรณีที่ ค่างานก่อสร้างลดลงหรือเพิ่มขึ้น โดยวิธีการต่อไปนี้

ตามเงื่อนไข หลักเกณฑ์ สูตรและวิธีคำนวณที่ใช้กับสัญญาแบบปรับราคาได้ตามมติคณะรัฐมนตรีเมื่อวันที่ ๒๒ สิงหาคม ๒๕๓๒ เรื่อง การพิจารณาช่วยเหลือผู้ประกอบอาชีพงานก่อสร้าง ตามหนังสือสำนักเลขาธิการคณะรัฐมนตรี ที่ นร ๐๒๐๓/ว ๑๐๙ ลงวันที่ ๒๔ สิงหาคม ๒๕๓๒

สูตรการปรับราคา (สูตรค่า K) จะต้องคงที่ที่ระดับที่กำหนดไว้ในวันแล้วเสร็จตามที่กำหนดไว้ในสัญญา หรือภายในระยะเวลาที่เทศบาลเมืองเมืองพลได้ขยายออกไป โดยจะใช้สูตรของทางราชการที่ได้ระบุในข้อ ๑.๕

๑๓. มาตรฐานฝีมือช่าง

เมื่อเทศบาลเมืองเมืองพลได้คัดเลือกผู้ยื่นข้อเสนอรายใดให้เป็นผู้รับจ้างและได้ตกลงจ้างก่อสร้าง ตามประกาศนี้แล้วผู้ยื่นข้อเสนอจะต้องตกลงว่าในการปฏิบัติงานก่อสร้างดังกล่าว ผู้ยื่นข้อเสนอจะต้องมีและใช้ผู้มีวุฒิบัตรระดับ ปวช. ปวส. และปวท. หรือเทียบเท่าจากสถาบันการศึกษาที่ ก.พ. รับรองให้เข้ารับราชการได้ ในอัตราไม่ต่ำกว่าร้อยละ ๑๐ ของแต่ละสาขาช่างแต่จะต้องมีจำนวนช่างอย่างน้อย ๑ คน ในแต่ละสาขาช่าง ดังต่อไปนี้

๑๓.๑ ช่างก่อสร้างหรือช่างโยธา

๑๔. การปฏิบัติตามกฎหมายและระเบียบ

ในระหว่างระยะเวลาการก่อสร้าง ผู้ยื่นข้อเสนอที่ได้รับการคัดเลือกให้เป็นผู้รับจ้างต้องปฏิบัติ ตามหลักเกณฑ์ที่กฎหมายและระเบียบได้กำหนดไว้โดยเคร่งครัด

๑๕. การประเมินผลการปฏิบัติงานของผู้ประกอบการ

เทศบาลเมืองเมืองพล สามารถนำผลการปฏิบัติงานแล้วเสร็จตามสัญญาของผู้ยื่นข้อเสนอที่ได้รับการคัดเลือกให้ เป็นผู้รับจ้างเพื่อนำมาประเมินผลการปฏิบัติงานของผู้ประกอบการ

ทั้งนี้ หากผู้ยื่นข้อเสนอที่ได้รับการคัดเลือกไม่ผ่านเกณฑ์ที่กำหนดจะถูกระงับการยื่นข้อเสนอหรือทำสัญญากับเทศบาลเมืองเมืองพล ไว้ชั่วคราว

เทศบาลเมืองเมืองพล

๑๘ พฤศจิกายน ๒๕๖๙



บริเวณก่อสร้าง

โครงการก่อสร้าง

โครงการพัฒนาพื้นที่พักผ่อนบึงละเลิงหวายเพื่อเชื่อมโยงระบบเศรษฐกิจเมือง ระยะที่ 1

หมายเหตุ รายละเอียด การจัดจ้างก่อสร้าง

1. ให้ผู้รับจ้าง " ใช้พัสดุประเภทวัสดุหรือครุภัณฑ์ที่จะใช้ในงานก่อสร้างเป็นพัสดุที่ผลิตภายในประเทศโดยต้องใช้ไม่น้อยกว่าร้อยละหกสิบของมูลค่าพัสดุที่จะใช้ในงานก่อสร้างทั้งหมดตามสัญญา " และดำเนินการตามเงื่อนไข ดังต่อไปนี้

1.1 ให้ใช้เหล็กหรือเหล็กกล้าที่เป็นพัสดุส่งเสริมการผลิตภายในประเทศก่อนซึ่งต้องไม่น้อยกว่าร้อยละเก้าสิบของมูลค่าหรือปริมาณเหล็กกล้าที่ใช้ในงานก่อสร้างทั้งหมดในครั้งนั้น

1.2 หากการใช้เหล็กหรือเหล็กกล้าตามข้อ 1. ยังไม่ครบร้อยละของมูลค่าหรือปริมาณที่กำหนดให้ใช้พัสดุส่งเสริมการผลิตภายในประเทศให้ผู้รับจ้างใช้พัสดุส่งเสริมการผลิตภายในประเทศประเภทอื่นให้ครบตามร้อยละของมูลค่าหรือปริมาณที่กำหนดไว้

2. ในกรณีที่ไม่สามารถใช้พัสดุส่งเสริมการผลิตภายในประเทศได้ตามอัตราที่กำหนด ผู้รับจ้างสามารถเปลี่ยนแปลงแผนได้และให้ส่งแผนที่เปลี่ยนแปลงก่อนตรวจรับงวดสุดท้าย

3. ให้ผู้รับจ้างจัดทำแผนการใช้วัสดุหรือครุภัณฑ์ แผนการใช้เหล็ก รายงานมูลค่า หรือปริมาณการใช้พัสดุส่งเสริมการผลิตภายในประเทศพร้อมหนังสือรับรอง (ถ้ามี) หรือที่ระบุว่าผลิตในประเทศไทยตามกฎกระทรวงส่งเสริมหรือสนับสนุนฯ กำหนด ให้หน่วยงานของรัฐที่เป็นคู่สัญญาทราบ ตามแบบรายงานที่กำหนด (ตารางผนวก 2.3) ภายใน 60 วัน นับถัดจากวันที่ได้ลงนามในสัญญา

แผนที่โดยสังเขป

มาตราส่วน NOT TO SCALE

คณะกรรมการจัดทำแบบรูปรายการก่อสร้าง ลงวันที่ 5 ส.ค. 2569	
(ลงชื่อ)	ประธานกรรมการ
(ลงชื่อ)	กรรมการ
(ลงชื่อ)	กรรมการ

โครงการ	บริเวณก่อสร้าง	เขียนแบบ	วิศวกรไยชา	ผู้อำนวยการกองช่าง	อนุมัติ	ลงวันที่	แบบเล่มที่
โครงการพัฒนาพื้นที่พักผ่อนบึงละเลิงหวายเพื่อเชื่อมโยงระบบเศรษฐกิจเมือง ระยะที่ 1	สวนเจลิมพระเกียรติ (บึงละเลิงหวาย)	ธวัช โฉลูงเนิน	นางสาวดวงกมล ก้อนศิลา กย.80742 นายเกรียงศักดิ์ รังกานนท์ ลย.8830	นายกฤษฎวัฒน์ ประจุดทะเน	นายกิตติโชติ เตรียมเวชวุฒิไกร	15 ก.พ. 67	60 / 2567
	สำรวจ	สถาปนิก	หัวหน้าฝ่ายแบบแผนและก่อสร้าง	ปลัดเทศบาล		แผ่นที่	รวม
เทศบาลเมืองเมืองพล อ.พล จ.ขอนแก่น	คักดิ์สิทธิ์ พุฒิศรีเมธี นายดัชชา สิงห์ศรี	นายกฤษฎวัฒน์ ประจุดทะเน ลลด.2081	นายจิระศักดิ์ จำปามูล	นางสาวแก้ว จำปาลา รองปลัดเทศบาล ปฏิบัติราชการแทน ปลัดเทศบาล	นายกเทศมนตรี	1	18

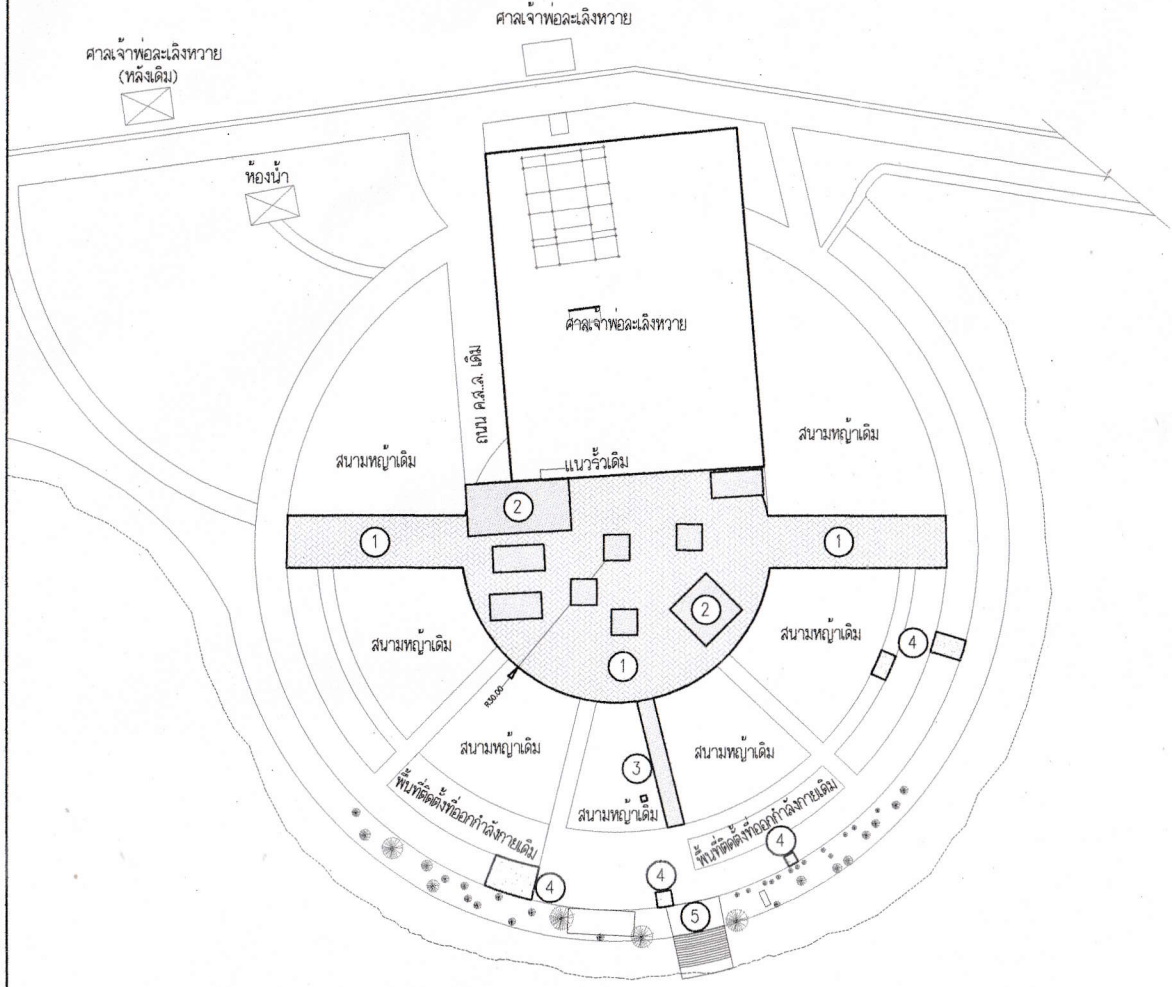

ผังบริเวณรื้อถอน

มาตราส่วน 1:1000

รายละเอียดงานรื้อถอน

1. ทำการรื้อบล็อกตัวหนอนเดิมพื้นที่รวมไม่น้อยกว่า 2,890.00 ตร.ม.
2. รื้อพื้น ค.ส.ล ที่รองรับบล็อก ตัวหนอนเดิมที่ทรุด พื้นที่รวมไม่น้อยกว่า 750.00 ตร.ม.
3. ทำการรื้อพื้นคอนกรีตบริเวณทางเดิน พื้นที่รวมไม่น้อยกว่า 80.00 ตร.ม.
4. ทำการรื้อพื้นถนน ค.ส.ล. เดิมในส่วนที่ทรุด พื้นที่รวมไม่น้อยกว่า 109.00 ตร.ม.
5. ทำการรื้อบันไดเดิม ลงบึงละเลิงหวาย เพื่อก่อสร้างบันได ค.ส.ล. ใหม่

หมายเหตุ

- การเปลี่ยนแปลงใดๆ ต้องได้รับความเห็นชอบจากช่างควบคุมงานและคณะกรรมการตรวจรับพัสดุโดยการอนุมัติของผู้ว่าจ้างเสมอ
- หากรายละเอียดใดๆ ขัดแย้งกันหรือไม่ชัดเจน หรือวัสดุหรืออุปกรณ์ใดๆในแบบแปลนหากมีความจำเป็นต้องแก้ไขด้วยปัญหาใดๆ ก็ตามให้สามารถปรับเปลี่ยนได้ โดยผ่านความเห็นชอบของคณะกรรมการตรวจรับพัสดุและโดยการอนุมัติของผู้ว่าจ้างทั้งนี้ ต้องไม่เป็นเหตุให้ทางราชการเสียผลประโยชน์
- ความลาดเอียงและค่าระดับผู้รับจ้างดำเนินการขณะก่อสร้างโดยช่างผู้ควบคุมงานกำหนดโดยได้รับความเห็นชอบจากคณะกรรมการตรวจรับพัสดุหรือตามความเหมาะสม
- งานคอนกรีตโครงสร้างต้องมีค่าแรงอัดประลัยต่ำสุด ไม่น้อยกว่า 240 กก./ตร.ซม.(รูปลูกบาศก์ 15x15x15 ซ.ม.) ที่อายุ 28 วัน
- งานคอนกรีตหยาบต้องมีค่าแรงอัดประลัยต่ำสุด ไม่น้อยกว่า 180 กก./ตร.ซม.(รูปลูกบาศก์ 15x15x15 ซ.ม.) ที่อายุ 28 วัน
- ในการตรวจรับงาน ให้นำผลทดสอบค่ากำลังอัดประลัยต่ำสุดของแต่ละก้อน ต้องไม่น้อยกว่าค่าที่กำหนด (รูปลูกบาศก์ 15x15x15 ซม.) และค่าของกำลังอัดคอนกรีตต้องมีอายุไม่น้อยกว่า 7 วัน มาแนบประกอบการตรวจรับ
- การก่อสร้างใดๆ หรือวัสดุที่ใช้ในการก่อสร้างหากไม่สามารถตรวจสอบได้จะต้องส่งให้หน่วยงานราชการทำการตรวจสอบและรับรองหรือหน่วยงานที่รับตรวจสอบคุณภาพวัสดุ
- วัสดุและอุปกรณ์ใดๆที่ได้จากการรื้อถอนหรือก่อสร้าง ห้ามนำออกจากสถานที่ก่อสร้างยกเว้นได้รับความเห็นชอบจากช่างควบคุมงานและคณะกรรมการตรวจรับพัสดุอนุมัติก่อน
- การรื้อถอนใดๆ หรือการก่อสร้างหากทำให้ระบบสาธารณูปโภคเดิมชำรุดเสียหาย หรือต้องเคลื่อนย้ายให้ผู้รับจ้างดำเนินการเองทั้งสิ้นโดยไม่คิดค่าใช้จ่ายใดๆเพิ่มเติม

สัญลักษณ์

(1) บริเวณทำการรูปบล็อกปูพื้นคอนกรีต (พร้อมลงน้ำยาเคลือบเงาผิวคอนกรีต)

(2) ตำแหน่งรื้อพื้น ค.ส.ล. ที่รองรับบล็อกตัวหนอนเดิมในส่วนที่ทรุด

(3) ทำการรื้อพื้นคอนกรีตบริเวณทางเดิน

(4) ทำการรื้อพื้นถนน ค.ส.ล. เดิมในส่วนที่ทรุด

(5) ทำการรื้อบันไดเดิม ลงบึงละเลิงหวาย เพื่อก่อสร้างบันได ค.ส.ล. ใหม่

คณะกรรมการจัดทำแบบรูปรายการก่อสร้าง ลงวันที่ 5 ส.ค. 2569	
(ลงชื่อ)	ประธานกรรมการ
(ลงชื่อ)	กรรมการ
(ลงชื่อ)	กรรมการ

โครงการ	บริเวณก่อสร้าง	เขียนแบบ
โครงการพัฒนาพื้นที่พักผ่อนบึงละเลิงหวายเพื่อเชื่อมโยงระบบเศรษฐกิจเมือง ระยะที่ 1	สวนเฉลิมพระเกียรติ (บึงละเลิงหวาย)	ธวัช โฉลูงเนิน
สำรวจ		**สถาปนิก**
เทศบาลเมืองเมืองพล อ.พล จ.ขอนแก่น	คักดิ์สิทธิ์ ทุติครีเมธี นายดิษย์ชา สิงห์ศรี	นายกาญวัฒน์ ประจุดทะเน ลลก.2081

วิศวกรโยธา	ผู้อำนวยการกองช่าง	อนุมัติ	ลงวันที่	แบบเลขที่
นางสาวดวงกมล ก้อนศิลา ภย.80742 นายเกรียงศักดิ์ รังกานนท์ ลย.8830	นายกาญวัฒน์ ประจุดทะเน	นายกิตติโชติ โตรัมเวชวุฒิไกร	15 ก.พ. 67	60 / 2567
หัวหน้าฝ่ายแบบแผนและก่อสร้าง	**ปลัดเทศบาล**		**แผ่นที่**	**รวม**
นายจิระศักดิ์ จำปาลา	นางสาวแก้ว จำปาลา รองปลัดเทศบาล ปฏิบัติราชการแทน ปลัดเทศบาล	**นายกเทศมนตรี**	2	18

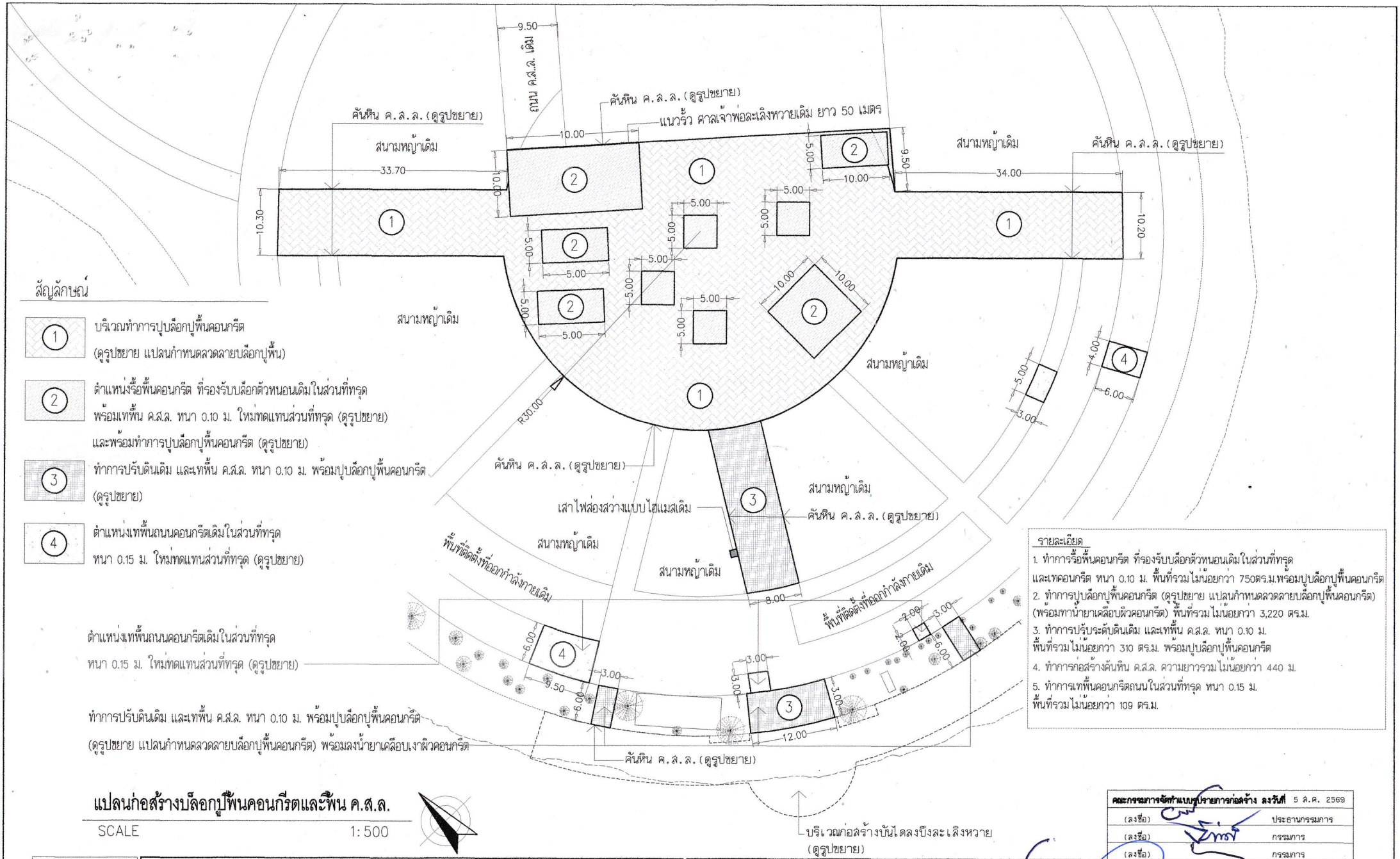

สัญลักษณ์

(1) บริเวณทำการปูบล็อกปูพื้นคอนกรีต
(ดูรูปขยาย แปลนกำหนดลวดลายบล็อกปูพื้น)

(2) ตำแหน่งรื้อพื้นคอนกรีต ที่รองรับบล็อกตัวหนอนเดิมในส่วนที่ทรุด
พร้อมเทพื้น ค.ส.ล. หนา 0.10 ม. ใหม่ทดแทนส่วนที่ทรุด (ดูรูปขยาย)
และพร้อมทำการปูบล็อกปูพื้นคอนกรีต (ดูรูปขยาย)

(3) ทำการปรับดินเดิม และเทพื้น ค.ส.ล. หนา 0.10 ม. พร้อมปูบล็อกปูพื้นคอนกรีต
(ดูรูปขยาย)

(4) ตำแหน่งเทพื้นถนนคอนกรีตเดิมในส่วนที่ทรุด
หนา 0.15 ม. ใหม่ทดแทนส่วนที่ทรุด (ดูรูปขยาย)

ตำแหน่งเทพื้นถนนคอนกรีตเดิมในส่วนที่ทรุด
หนา 0.15 ม. ใหม่ทดแทนส่วนที่ทรุด (ดูรูปขยาย)

ทำการปรับดินเดิม และเทพื้น ค.ส.ล. หนา 0.10 ม. พร้อมปูบล็อกปูพื้นคอนกรีต
(ดูรูปขยาย แปลนกำหนดลวดลายบล็อกปูพื้นคอนกรีต) พร้อมลงน้ำยาเคลือบเงาผิวคอนกรีต

รายละเอียด

1. ทำการรื้อพื้นคอนกรีต ที่รองรับบล็อกตัวหนอนเดิมในส่วนที่ทรุด
และเทคอนกรีต หนา 0.10 ม. พื้นที่รวมไม่น้อยกว่า 750ตร.ม.พร้อมปูบล็อกปูพื้นคอนกรีต
2. ทำการปูบล็อกปูพื้นคอนกรีต (ดูรูปขยาย แปลนกำหนดลวดลายบล็อกปูพื้นคอนกรีต)
(พร้อมทาน้ำยาเคลือบผิวคอนกรีต) พื้นที่รวมไม่น้อยกว่า 3,220 ตร.ม.
3. ทำการปรับระดับดินเดิม และเทพื้น ค.ส.ล. หนา 0.10 ม.
พื้นที่รวมไม่น้อยกว่า 310 ตร.ม. พร้อมปูบล็อกปูพื้นคอนกรีต
4. ทำการก่อสร้างคันหิน ค.ส.ล. ความยาวรวมไม่น้อยกว่า 440 ม.
5. ทำการเทพื้นคอนกรีตถนนในส่วนที่ทรุด หนา 0.15 ม.
พื้นที่รวมไม่น้อยกว่า 109 ตร.ม.

แปลนก่อสร้างบล็อกปูพื้นคอนกรีตและพื้น ค.ส.ล.

SCALE 1:500

คณะกรรมการจัดทำแบบรูปรายการก่อสร้าง ลงวันที่ 5 ส.ค. 2569		
(ลงชื่อ)		ประธานกรรมการ
(ลงชื่อ)		กรรมการ
(ลงชื่อ)		กรรมการ

โครงการ	บริเวณก่อสร้าง	เขียนแบบ	วิศวกรโยธา	ผู้อำนวยการกองช่าง	อนุมัติ	ลงวันที่	แบบเลขที่
โครงการพัฒนาพื้นที่พักผ่อนบึงละเลิงหวายเพื่อเชื่อมโยงระบบเศรษฐกิจเมือง ระยะที่ 1	ลวนเฉลิมพระเกียรติ (บึงละเลิงหวาย)	ธวัช โฉลุงเงิน	นางสาวดวงกมล ก้อนคิลา ภย.80742 นายเกรียงศักดิ์ รังกานนท์ ลย.8830	นายกาญจวัลย์ ประจุดทะเน	นายกิตติโชติ เตรียมเวชวุฒิไกร	15 ก.พ. 67	60 / 2567
	สำรวจ	**สถาปนิก**	**หัวหน้าฝ่ายแบบแผนและก่อสร้าง**	**ปลัดเทศบาล**		**แผ่นที่**	**รวม**
เทศบาลเมืองเมืองพล อ.พล จ.ขอนแก่น	ศักดิ์สิทธิ์ พูลศรีเมธี นายดัชช่า สิงห์ศรี	นายกาญจวัลย์ ประจุดทะเน ลลย.2081	นายจิระศักดิ์ จำปามูล	นางสาวแก้ว จำปาลา รองปลัดเทศบาล ปฏิบัติราชการแทน ปลัดเทศบาล	นายเทศบมนตรี	3	18

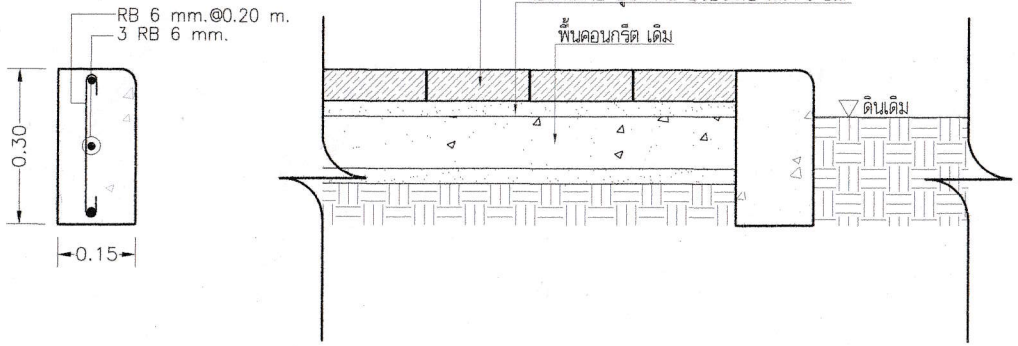

แบบขยาย คันหิน ค.ส.ล.

SCALE 1:10

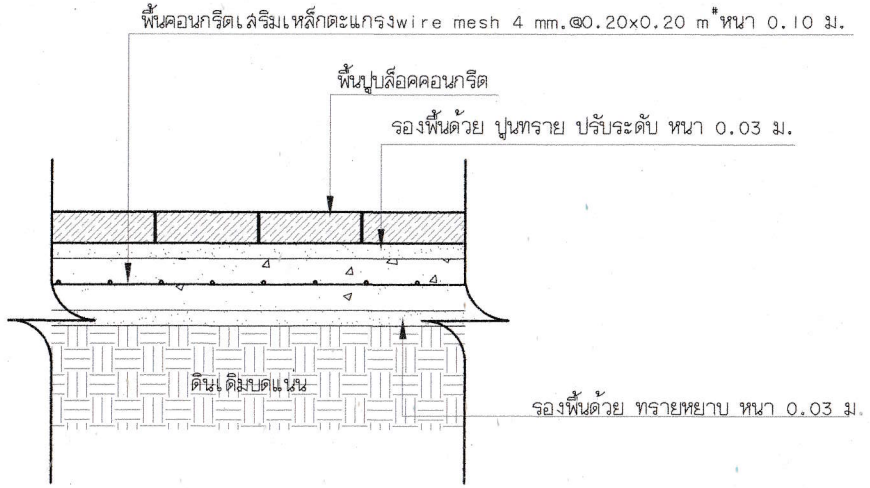

แบบขยาย รูปตัดปูพื้นบล็อกปูพื้นคอนกรีต

SCALE 1:10

แบบขยาย รูปตัดปูพื้นบล็อกปูพื้นคอนกรีต ส่วนที่พื้นคอนกรีตที่รองรับบล็อกตัวหนอนที่ทรุด

SCALE 1:10

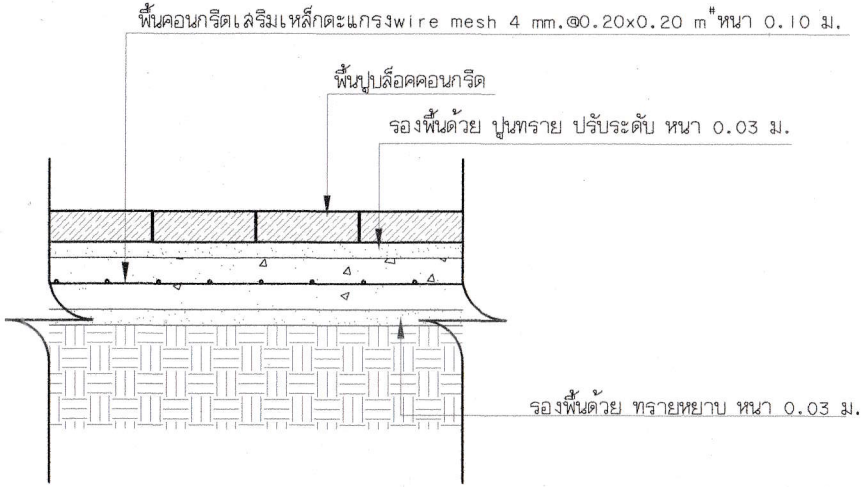

แบบขยาย รูปตัดพื้นทางเดิน ค.ส.ล. พร้อมปูพื้นบล็อกปูพื้นคอนกรีต

SCALE 1:10

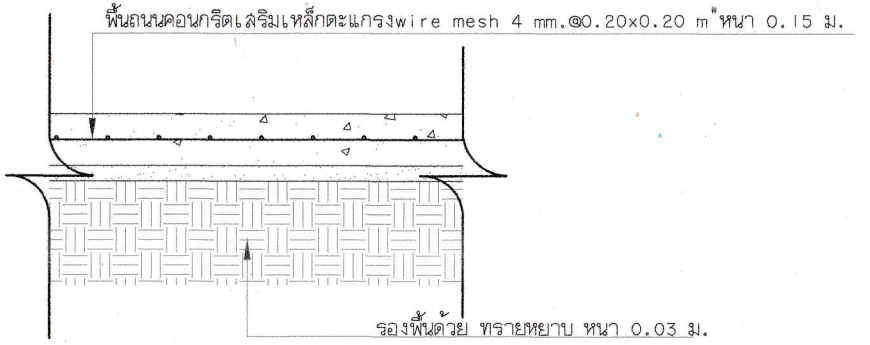

แบบขยาย รูปตัด รื้อพื้นถนน ค.ส.ล. เดิมที่ทรุด พร้อมก่อสร้างพื้นถนน ค.ส.ล.ใหม่

SCALE 1:10

คณะกรรมการจัดทำแบบรูปรายการก่อสร้าง ลงวันที่ 5 ส.ค. 2569	
(ลงชื่อ)	ประธานกรรมการ
(ลงชื่อ)	กรรมการ
(ลงชื่อ)	กรรมการ

โครงการ	บริเวณก่อสร้าง	เขียนแบบ	วิศวกรโยธา	ผู้อำนวยการกองช่าง	อนุมัติ	ลงวันที่	แบบแผ่นที่
โครงการพัฒนาพื้นที่พักผ่อนบึงละเลิงหวายเพื่อเชื่อมโยงระบบเศรษฐกิจเมือง ระยะที่ ๑	ลวนเฉลิมพระเกียรติ (บึงละเลิงหวาย)	ธรัช โฉลูงเนิน	นางสาวดวงกมล ก้อนศิลา ภย.80742 นายเกรียงศักดิ์ วังกานนท์ ลย.8830	นายกาญวัลย์ ประจุดทะเน	นายกิตติโชติ เตรียมแวชาลีโกร	15 ก.พ. 67	60 / 2567
	สำรวจ	สถาปนิก	หัวหน้าฝ่ายแบบแผนและก่อสร้าง	ปลัดเทศบาล		แผ่นที่	รวม
เทศบาลเมืองเมืองพล อ.พล จ.ขอนแก่น	คักดิ์สิทธิ์ พุฒิศรีเมธี นายดัชชา สิงห์ศรี	นายกาญวัลย์ ประจุดทะเน ลลย.2081	นายจิระศักดิ์ จำปามูล	นางสาวแก้ว จำปาลา รองปลัดเทศบาล ปฏิบัติราชการแทน ปลัดเทศบาล	นายกเทศมนตรี	4	18

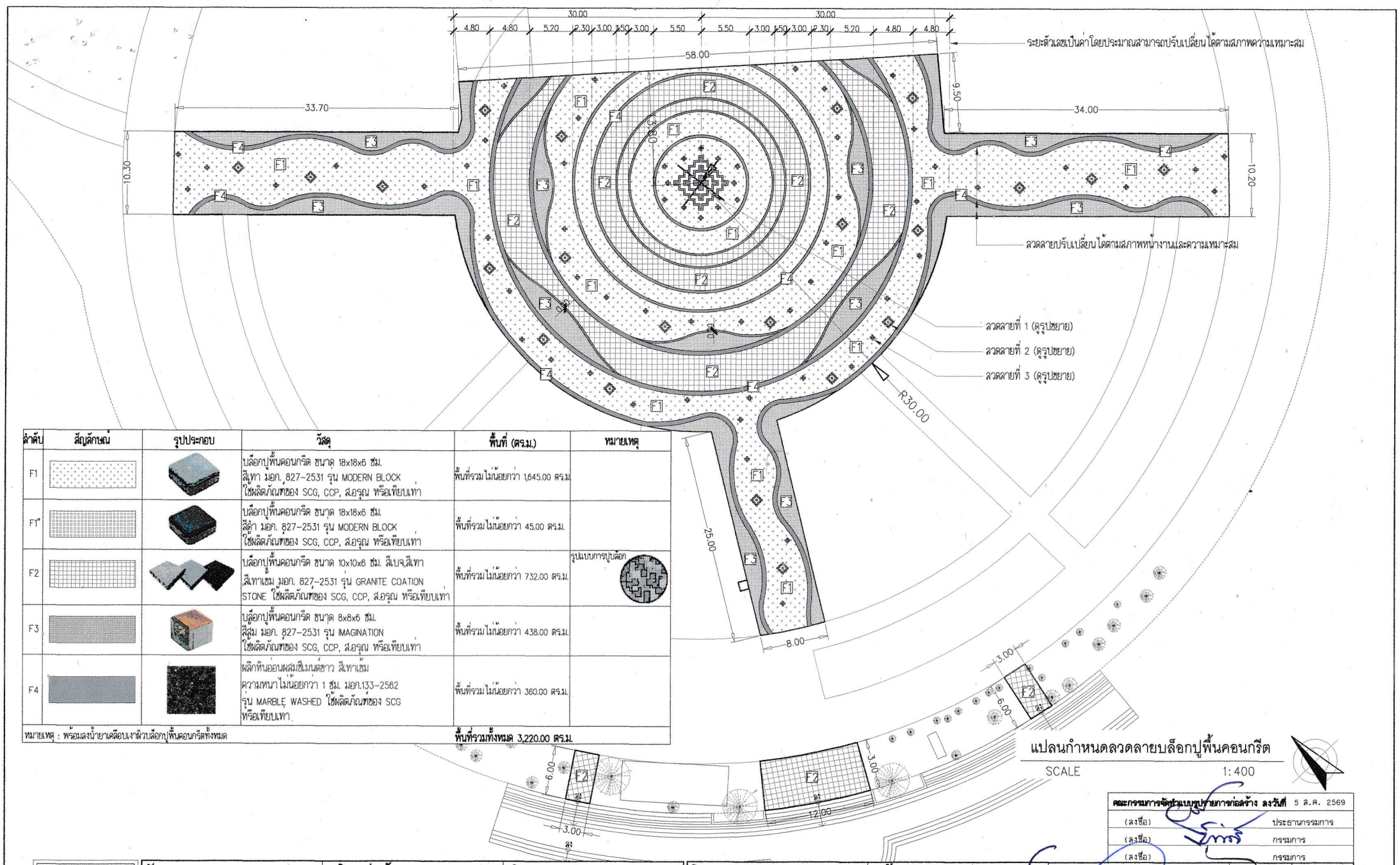

ลำดับ	สัญลักษณ์	รูปประกอบ	วัสดุ	พื้นที่ (ตร.ม.)	หมายเหตุ
F1			บล็อกปูพื้นคอนกรีต ขนาด 18x18x6 ซม. สีเทา มอก. 827-2531 รุ่น MODERN BLOCK ใช้ผลิตภัณฑ์ของ SCG, CCP, ส.อรุณ หรือเทียบเท่า	พื้นที่รวมไม่น้อยกว่า 1,645.00 ตร.ม.	
F1"			บล็อกปูพื้นคอนกรีต ขนาด 18x18x6 ซม. สีดำ มอก. 827-2531 รุ่น MODERN BLOCK ใช้ผลิตภัณฑ์ของ SCG, CCP, ส.อรุณ หรือเทียบเท่า	พื้นที่รวมไม่น้อยกว่า 45.00 ตร.ม.	
F2			บล็อกปูพื้นคอนกรีต ขนาด 10x10x6 ซม. สีเบจ,สีเทา สีเทาแซม มอก. 827-2531 รุ่น GRANITE COATION STONE ใช้ผลิตภัณฑ์ของ SCG, CCP, ส.อรุณ หรือเทียบเท่า	พื้นที่รวมไม่น้อยกว่า 732.00 ตร.ม.	รูปแบบการปูบล็อก
F3			บล็อกปูพื้นคอนกรีต ขนาด 8x8x6 ซม. สีสุ่ม มอก. 827-2531 รุ่น IMAGINATION ใช้ผลิตภัณฑ์ของ SCG, CCP, ส.อรุณ หรือเทียบเท่า	พื้นที่รวมไม่น้อยกว่า 438.00 ตร.ม.	
F4			ผลิตหินออนผสมซีเมนต์ขาว สีเทาเข้ม ความหนาไม่น้อยกว่า 1 ซม. มอก.133-2562 รุ่น MARBLE WASHED ใช้ผลิตภัณฑ์ของ SCG หรือเทียบเท่า	พื้นที่รวมไม่น้อยกว่า 360.00 ตร.ม.	
หมายเหตุ : พร้อมลงน้ำยาเคลือบเงาผิวบล็อกปูพื้นคอนกรีตทั้งหมด				พื้นที่รวมทั้งหมด 3,220.00 ตร.ม.	

แปลนกำหนดลวดลายบล็อกปูพื้นคอนกรีต

SCALE 1:400

คณะกรรมการจัดทำแบบรูปรายการก่อสร้าง ลงวันที่ 5 ส.ค. 2569
(ลงชื่อ) ประธานกรรมการ
(ลงชื่อ) กรรมการ
(ลงชื่อ) กรรมการ

โครงการ	บริเวณก่อสร้าง	เขียนแบบ
โครงการพัฒนาพื้นที่พักผ่อนบึงละเลิงหวายเพื่อเชื่อมโยงระบบเศรษฐกิจเมือง ระยะที่ 1	สวนเฉลิมพระเกียรติ (บึงละเลิงหวาย)	อรวัช โอสูงเนิน
	สำรวจ	**สถาปนิก**
เทศบาลเมืองเมืองพล อ.พล จ.ขอนแก่น	ศักดิ์สิทธิ์ พุฒิศรีเมธี นายศักย์ชา สิงห์ศรี	นายกฤษฎ์วัฒน์ ประจุดทะเน ลสถ.2081

วิศวกรโยธา	ผู้อำนวยการกองช่าง	อนุมัติ	ลงวันที่	แบบแผ่นที่
นางสาวดวงกมล ก้อนศิลา ภย.80742 นายเกรียงศักดิ์ รังกานนท์ ภย.8830	นายกฤษฎ์วัฒน์ ประจุดทะเน	นายกิตติโชติ เตรียมเวชสุดีโกร	15 ก.พ. 67	60 / 2567
หัวหน้าฝ่ายแบบแผนและก่อสร้าง	**ปลัดเทศบาล**		**แผ่นที่**	**รวม**
นายจิระศักดิ์ จำปาบูล	นางสาวแก้ว จำปาลา รองปลัดเทศบาล ปฏิบัติราชการแทน ปลัดเทศบาล	**นายกเทศมนตรี**	5	18

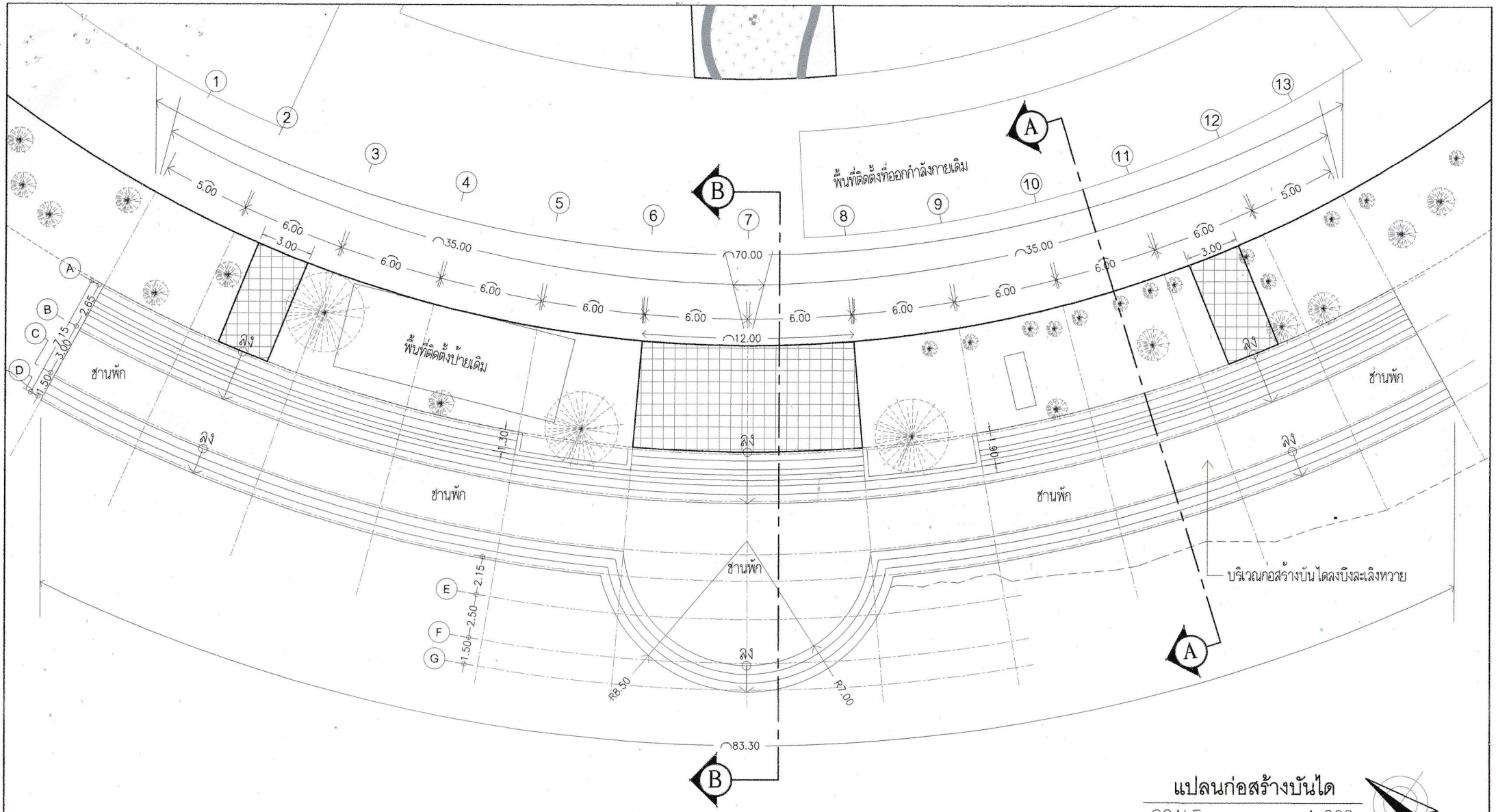

แปลนก่อสร้างบันได

SCALE 1:200

คณะกรรมการจัดทำแบบรูปรายการก่อสร้าง ลงวันที่ 5 ส.ค. 2569	
(ลงชื่อ)	ประธานกรรมการ
(ลงชื่อ)	กรรมการ
(ลงชื่อ)	กรรมการ

โครงการ	บริเวณก่อสร้าง	เขียนแบบ	วิศวกรโยธา	ผู้อำนวยการกองช่าง	อนุมัติ	ลงวันที่	แบบเสร็จที่
โครงการพัฒนาพื้นที่พักผ่อนบึงละเลิงหวายเพื่อเชื่อมโยงระบบเศรษฐกิจเมือง ระยะที่ 1	ลวนเฉลิมพระเกียรติ (บึงละเลิงหวาย)	ธวัช โฉลุงเนิน	นางสาวดวงกมล ก้อนศิลา ภย.80742 นายเกรียงศักดิ์ รังกานนท์ ลย.8830	นายภาณุวัสน์ ประจุดทะเน	นายกิตติโชติ เครียมเวชวุฒิไกร	15 ก.พ. 67	60 / 2567
สำรวจ	สถาปนิก		หัวหน้าฝ่ายแบบแผนและก่อสร้าง	ปลัดเทศบาล		แผ่นที่	รวม
เทศบาลเมืองเมืองพล อ.พล จ.ขอนแก่น	คักดิ์สิทธิ์ พลิศรีเมธี นายดัชชา สิงห์ศรี	นายภาณุวัสน์ ประจุดทะเน ลลถ.2081	นายจิระศักดิ์ จำปามูล	นางสาวแก้ว จำปาลา รองปลัดเทศบาล ปฏิบัติราชการแทน ปลัดเทศบาล	นายกเทศมนตรี	6	18

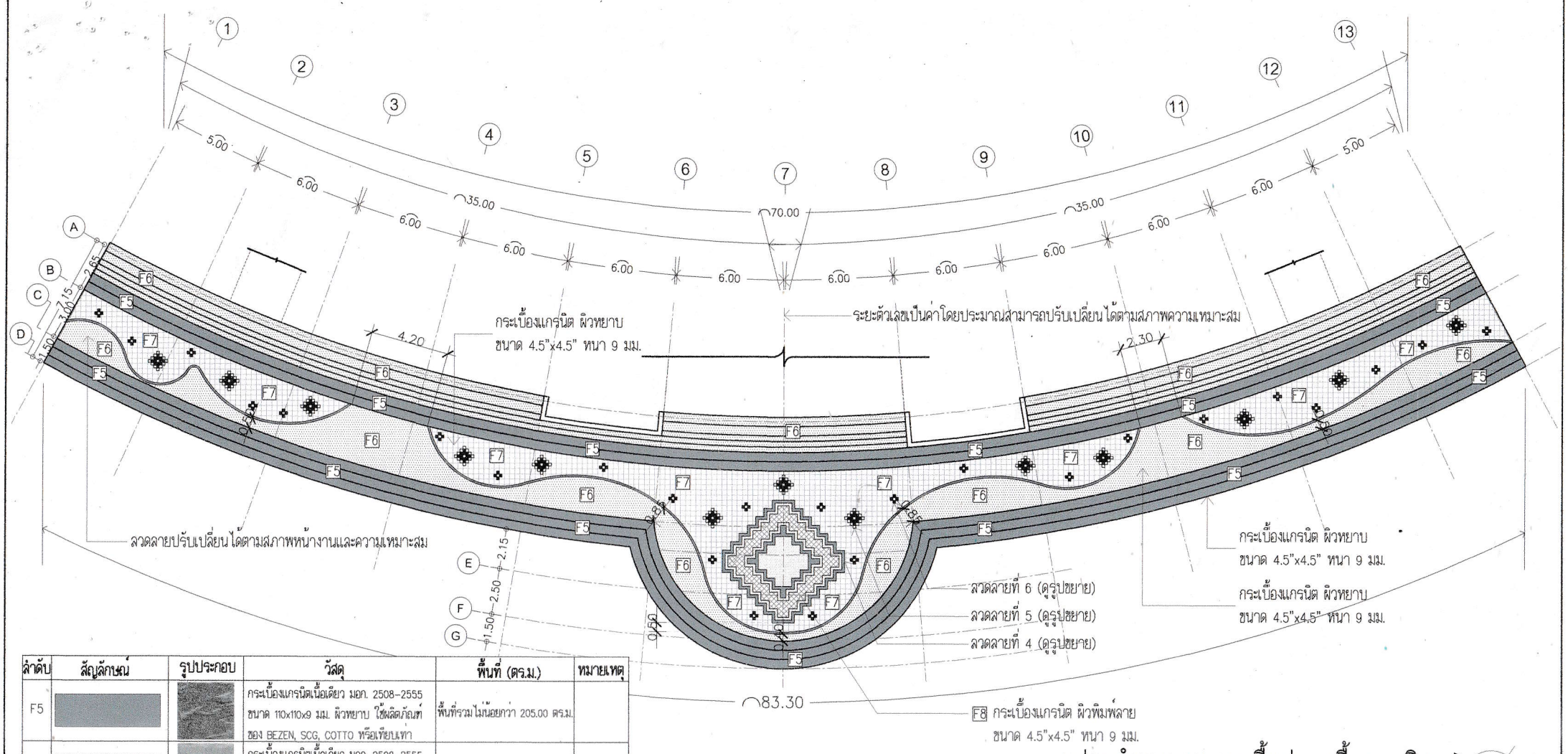

ลำดับ	สัญลักษณ์	รูปประกอบ	วัสดุ	พื้นที่ (ตร.ม.)	หมายเหตุ
F5			กระเบื้องแกรนิตเนื้อเดียว มอก. 2508-2555 ขนาด 110x110x9 มม. ผิวหยาบ ใช้ผลิตภัณฑ์ของ BEZEN, SCG, COTTO หรือเทียบเท่า	พื้นที่รวมไม่น้อยกว่า 205.00 ตร.ม.	
F6			กระเบื้องแกรนิตเนื้อเดียว มอก. 2508-2555 ขนาด 110x110x9 มม. ผิวหยาบ ใช้ผลิตภัณฑ์ของ BEZEN, SCG, COTTO หรือเทียบเท่า	พื้นที่รวมไม่น้อยกว่า 244.00 ตร.ม.	
F7			กระเบื้องแกรนิตเนื้อเดียว มอก. 2508-2555 ขนาด 110x110x9 มม. ผิวหยาบ ใช้ผลิตภัณฑ์ของ BEZEN, SCG, COTTO หรือเทียบเท่า	พื้นที่รวมไม่น้อยกว่า 147.00 ตร.ม.	
F8			กระเบื้องแกรนิตเนื้อเดียว มอก. 2508-2555 ขนาด 110x110x9 มม. ผิวพิมพ์ลาย ใช้ผลิตภัณฑ์ของ BEZEN, SCG, COTTO หรือเทียบเท่า	พื้นที่รวมไม่น้อยกว่า 15.00 ตร.ม.	

ลำดับ	สัญลักษณ์	รูปประกอบ	วัสดุ	พื้นที่ (ตร.ม.)	หมายเหตุ
F9	จมูกบันได ลูกตั้งบันได		ผิวทรายล้าง ความหนาไม่น้อยกว่า 1 ซม.	พื้นที่รวมไม่น้อยกว่า 209.00 ตร.ม.	
				พื้นที่ทั้งหมด 820.00 ตร.ม.	

แปลนกำหนดลวดลายพื้นปูกระเบื้องแกรนิต

SCALE 1:200

คณะกรรมการจัดทำแบบรูปรายการก่อสร้าง ลงวันที่ 5 ส.ค. 2569	
(ลงชื่อ)	ประธานกรรมการ
(ลงชื่อ)	กรรมการ
(ลงชื่อ)	กรรมการ

โครงการ	บริเวณก่อสร้าง	เขียนแบบ
โครงการพัฒนาพื้นที่พักผ่อนปิงละเลิงหวายเพื่อเชื่อมโยงระบบเศรษฐกิจเมือง ระยะที่ 1	ลวนเฉลิมพระเกียรติ (ปิงละเลิงหวาย)	ธรัช โฉลูงเงิน
สำรวจ		**ตรวจนับ**
เทศบาลเมืองเมืองพล อ.พล จ.ขอนแก่น	คักสิริศรี พุฒิศรีเมธี นายศิชชา สิงห์ศรี	นายกาญวัฒน์ ประจุดทะเน ลลล.2081

วิศวกรโยธา	ผู้อำนวยการกองช่าง	อนุมัติ	ลงวันที่	แบบเล่มที่
นางสาวดวงกมล ก้อนศิลา ภย.80742 นายเกรียงศักดิ์ รังกานนท์ ลย.8830	นายกาญวัฒน์ ประจุดทะเน	นายกิตติโชติ เตรียมเวชวุฒิไกร	15 ก.พ. 67	60 / 2567
หัวหน้าฝ่ายแบบแผนและก่อสร้าง	**ปลัดเทศบาล**		**แผ่นที่**	**รวม**
นายจิระศักดิ์ จำปามูล	นางสาวแก้ว จำปาลา รองปลัดเทศบาล ปฏิบัติราชการแทน ปลัดเทศบาล	**นายกเทศมนตรี**	7	18

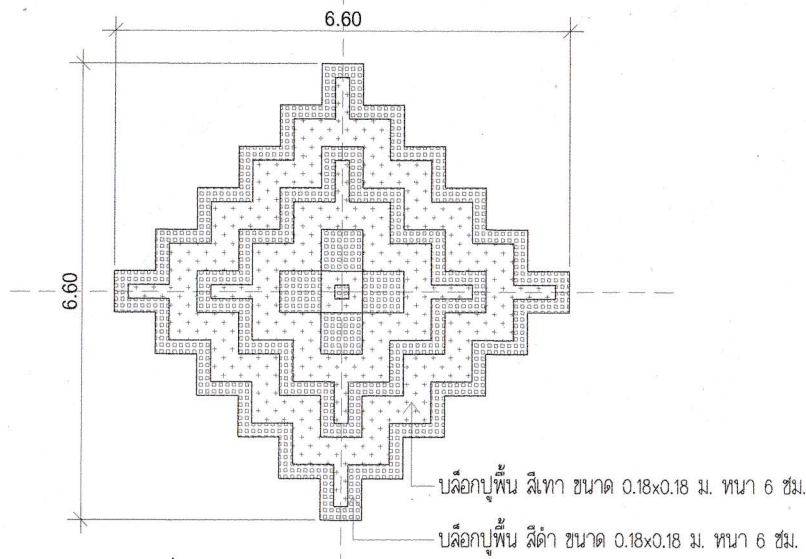

แบบขยายลวดลายที่ 1

SCALE 1:75

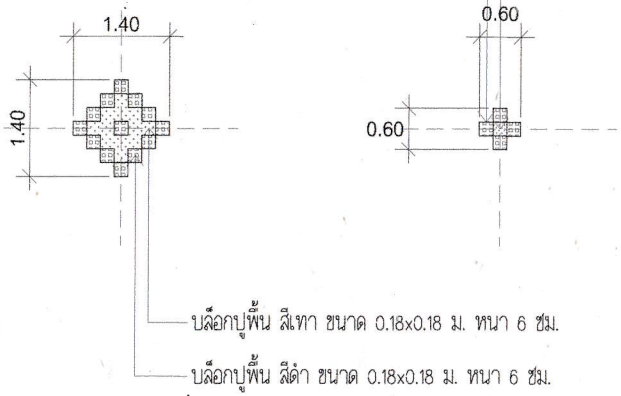

แบบขยายลวดลายที่ 2

SCALE 1:75

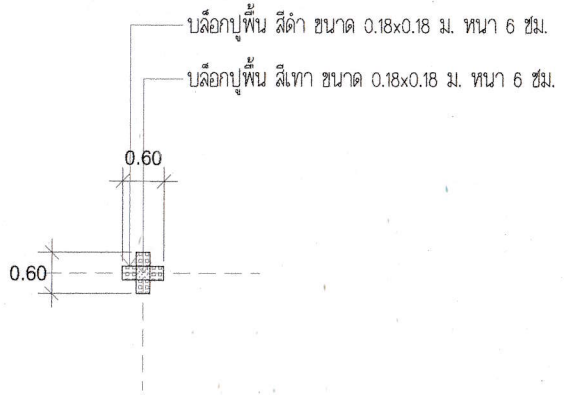

แบบขยายลวดลายที่ 3

SCALE 1:75

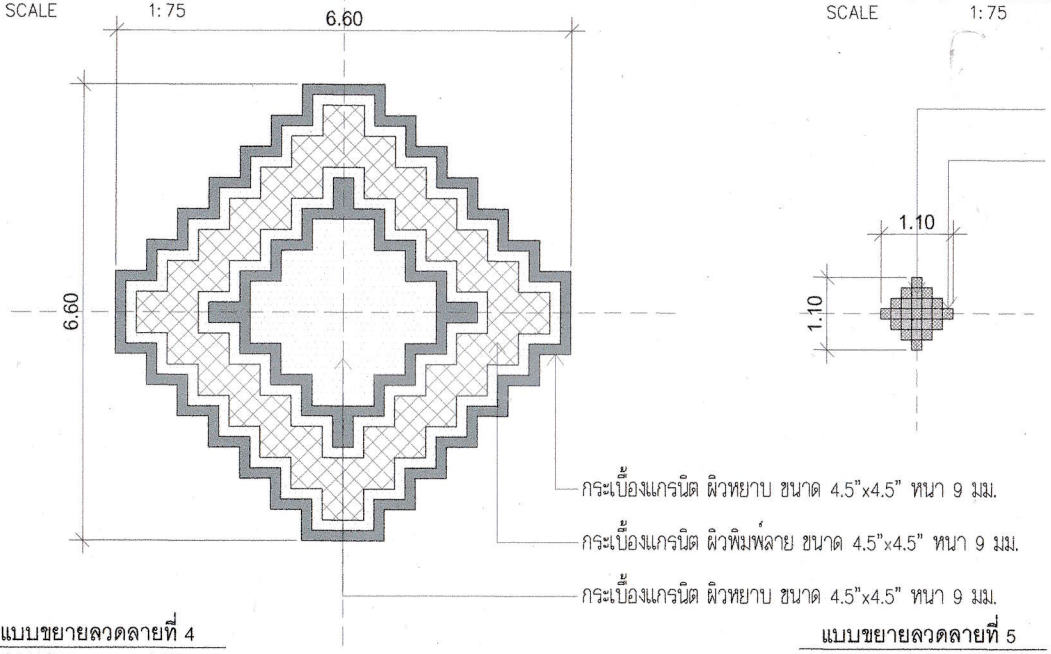

แบบขยายลวดลายที่ 4

SCALE 1:75

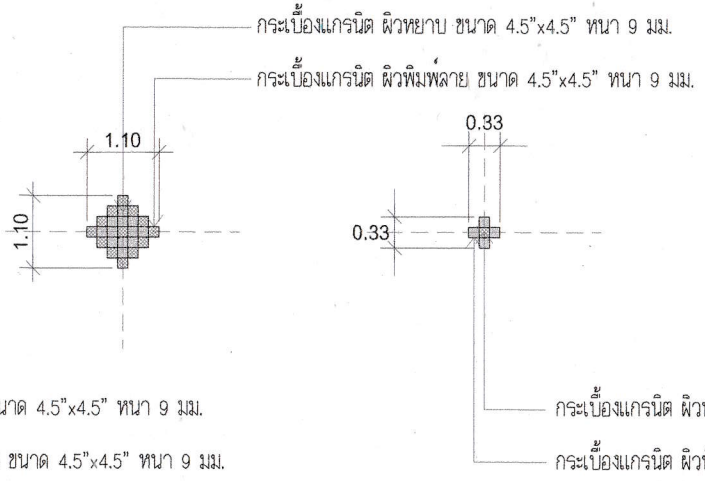

แบบขยายลวดลายที่ 5

SCALE 1:75

แบบขยายลวดลายที่ 6

SCALE 1:75

คณะกรรมการจัดทำแบบรูปรายการก่อสร้าง ลงวันที่ 5 ส.ค. 2569	
(ลงชื่อ)	ประธานกรรมการ
(ลงชื่อ)	กรรมการ
(ลงชื่อ)	กรรมการ

โครงการ	บริเวณก่อสร้าง	เขียนแบบ	วิศวกรโยธา	ผู้อำนวยการกองช่าง	อนุมัติ	ลงวันที่	แบบเล่มที่
โครงการพัฒนาพื้นที่พักผ่อนบึงละเลิงหวายเพื่อเชื่อมโยงระบบเศรษฐกิจเมือง ระยะที่ 1	ลวนเฉลิมพระเกียรติ (บึงละเลิงหวาย)	ธวัช โฉลูงเงิน	นางสาวดวงกมล ก้อนศิลา กย.80742 นายเกรียงศักดิ์ วังกานนท์ ลย.8830	นายกาญวัลน์ ประจุดทะเน	นายกิตติโชติ เตรียมเวชวุฒิไกร	15 ก.พ. 67	60 / 2567
	สำรวจ	สถาปนิก	หัวหน้าฝ่ายแบบแผนและก่อสร้าง	ปลัดเทศบาล		แผ่นที่	รวม
เทศบาลเมืองเมืองพล อ.พล จ.ขอนแก่น	คัคสิทธิ์ พุดิศรีเมธี นายลัชชา สิงห์ศรี	นายกาญวัลน์ ประจุดทะเน ลลล.2081	นายจิระศักดิ์ จำปามูล	นางสาวแก้ว จำปาลา รองปลัดเทศบาล ปฏิบัติราชการแทน ปลัดเทศบาล	นายกเทศมนตรี	8	18

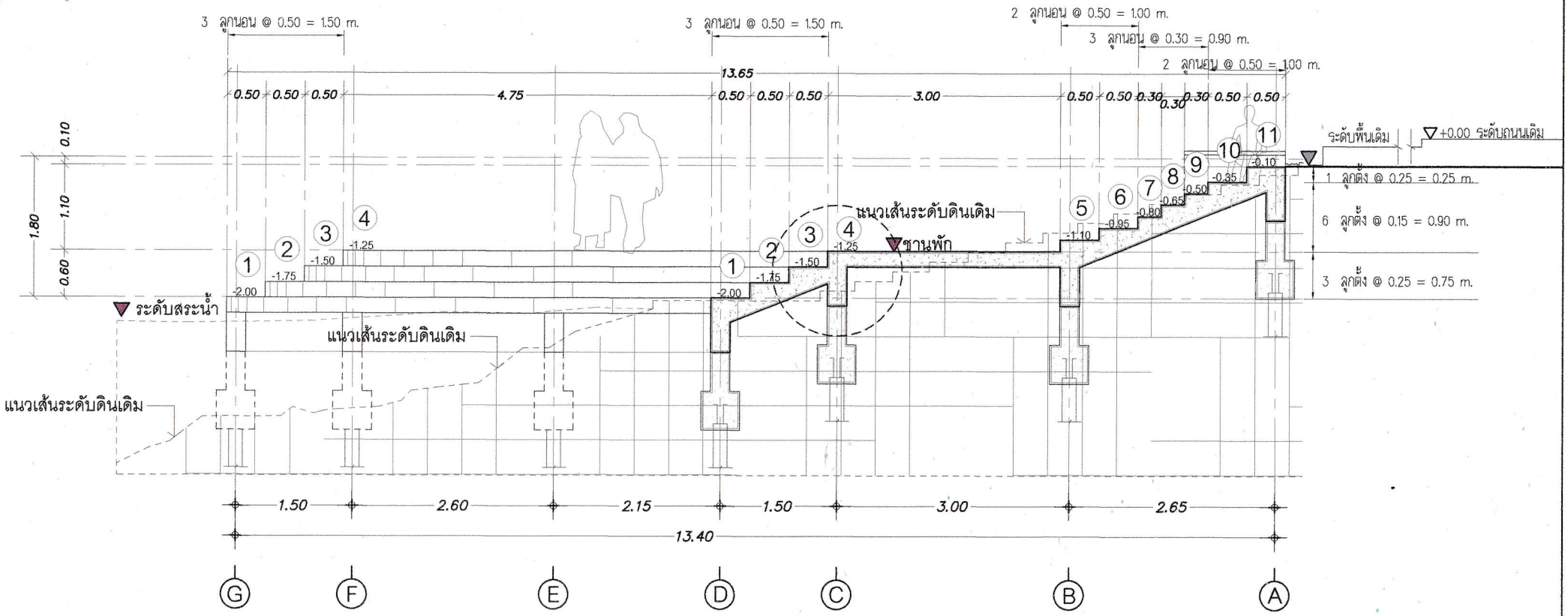

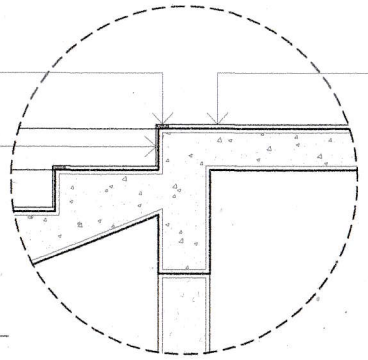

แบบขยายลูกตั้ง-ลูกนอนบันได

NOT TO SCALE

หมายเหตุ

- ลูกนอนและชานพักบันได (ดูรูปขยาย แปลนกำหนดลวดลายพื้นปูกระเบื้องแกรนิต)
- ลูกตั้งบันได ผิวทรายล้าง ความหนาไม่น้อยกว่า 1 ซม.
- จมูกบันได ผิวทรายล้าง ความกว้างไม่น้อยกว่า 0.05 ม. ความหนาไม่น้อยกว่า 1 ซม.

รูปตัด A-A บันไดลงสระบึงละเลิงหวาย

SCALE 1:50

คณะกรรมการจัดทำแบบรูปรายการก่อสร้าง ลงวันที่ 5 ส.ค. 2569	
(ลงชื่อ)	ประธานกรรมการ
(ลงชื่อ)	กรรมการ
(ลงชื่อ)	กรรมการ

โครงการ	บริเวณก่อสร้าง	เขียนแบบ	วิศวกรโยธา	ผู้อำนวยการกองช่าง	อนุมัติ	ลงวันที่	แบบเลขที่
โครงการพัฒนาพื้นที่พักผ่อนบึงละเลิงหวายเพื่อเชื่อมโยงระบบเศรษฐกิจเมือง ระยะที่ 1	สวนเฉลิมพระเกียรติ (บึงละเลิงหวาย)	ธวัช โฉลูงเนิน	นางสาวดวงหมด ก้อนศิลา ภย.80742 นายเกรียงศักดิ์ รังกานนท์ ลย.8830	นายกาญวัลน์ ประจุดทะเน	นายกิตติโชติ เตรียมแจ่วฤทัยกร	15 ก.พ. 67	60 / 2567
สำรวจ	**สถาปนิก**		**หัวหน้าฝ่ายแบบแผนและก่อสร้าง**	**ปลัดเทศบาล**		**แผ่นที่**	**รวม**
เทศบาลเมืองเมืองพล อ.พล จ.ขอนแก่น	คักดิ์สิทธิ์ พุฒิศรีเมธี นายดัชชา สิงห์ศรี	นายกาญวัลน์ ประจุดทะเน ลลล.2081	นายจิระศักดิ์ จำปามูล	นางสาวแก้ว จำปาลา รองปลัดเทศบาล ปฏิบัติราชการแทน ปลัดเทศบาล	**นายกเทศมนตรี**	9	18

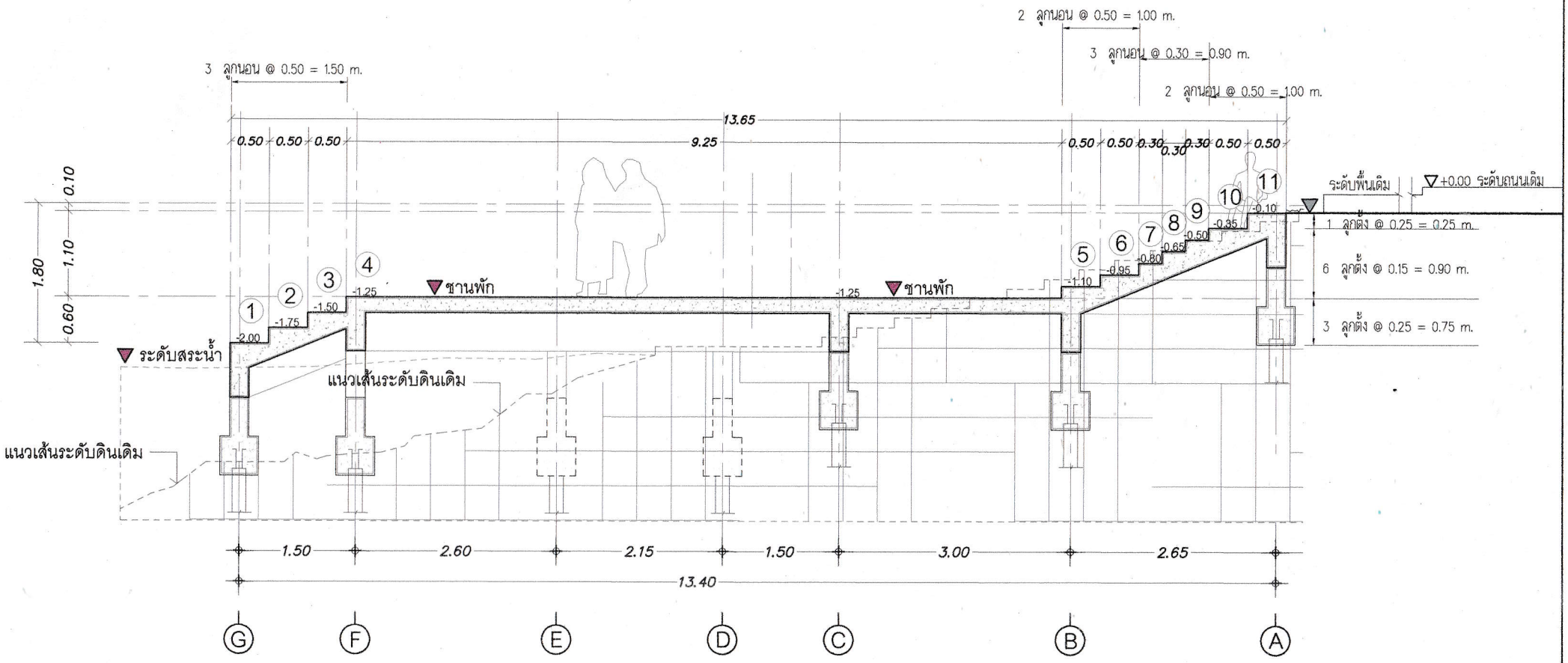

รูปตัด B-B บันไดลงสระบึงละเลิงหวาย

SCALE 1:50

คณะกรรมการจัดทำแบบรูปรายการก่อสร้าง ลงวันที่ 5 ส.ค. 2569	
(ลงชื่อ)	ประธานกรรมการ
(ลงชื่อ)	กรรมการ
(ลงชื่อ)	กรรมการ

โครงการ	บริเวณก่อสร้าง	เขียนแบบ	วิศวกรโยธา	ผู้อำนวยการกองช่าง	อนุมัติ	ลงวันที่	แบบเล่มที่
โครงการพัฒนาพื้นที่พักผ่อนบึงละเลิงหวายเพื่อเชื่อมโยงระบบเศรษฐกิจเมือง ระยะที่ 1	ลวนเฉลิมพระเกียรติ (บึงละเลิงหวาย)	อรัช โฉลูงเนิน	นางสาวดวงกมล ก้อนศิลา ภย.80742 นายเกรียงศักดิ์ วังกานนท์ ลย.8830	นายกาญวัลย์ ประจุดทะเน	นายกิตติโชติ เตชิยมเวชวุฒิไกร	15 ก.พ. 67	60 / 2567
เทศบาลเมืองเมืองพล อ.พล จ.ขอนแก่น	สำรวจ ศักดิ์สิทธิ์ พุฒิศรีเมธี นายศิชชา สิงห์ศรี	สถาปนิก นายกาญวัลย์ ประจุดทะเน ลลล.2081	หัวหน้าฝ่ายแบบแผนและก่อสร้าง นายจิระศักดิ์ จำปามูล	ปลัดเทศบาล นางสาวแก้ว จำปาลา รองปลัดเทศบาล ปฏิบัติราชการแทน ปลัดเทศบาล	นายกเทศมนตรี	แผ่นที่ 10	รวม 18

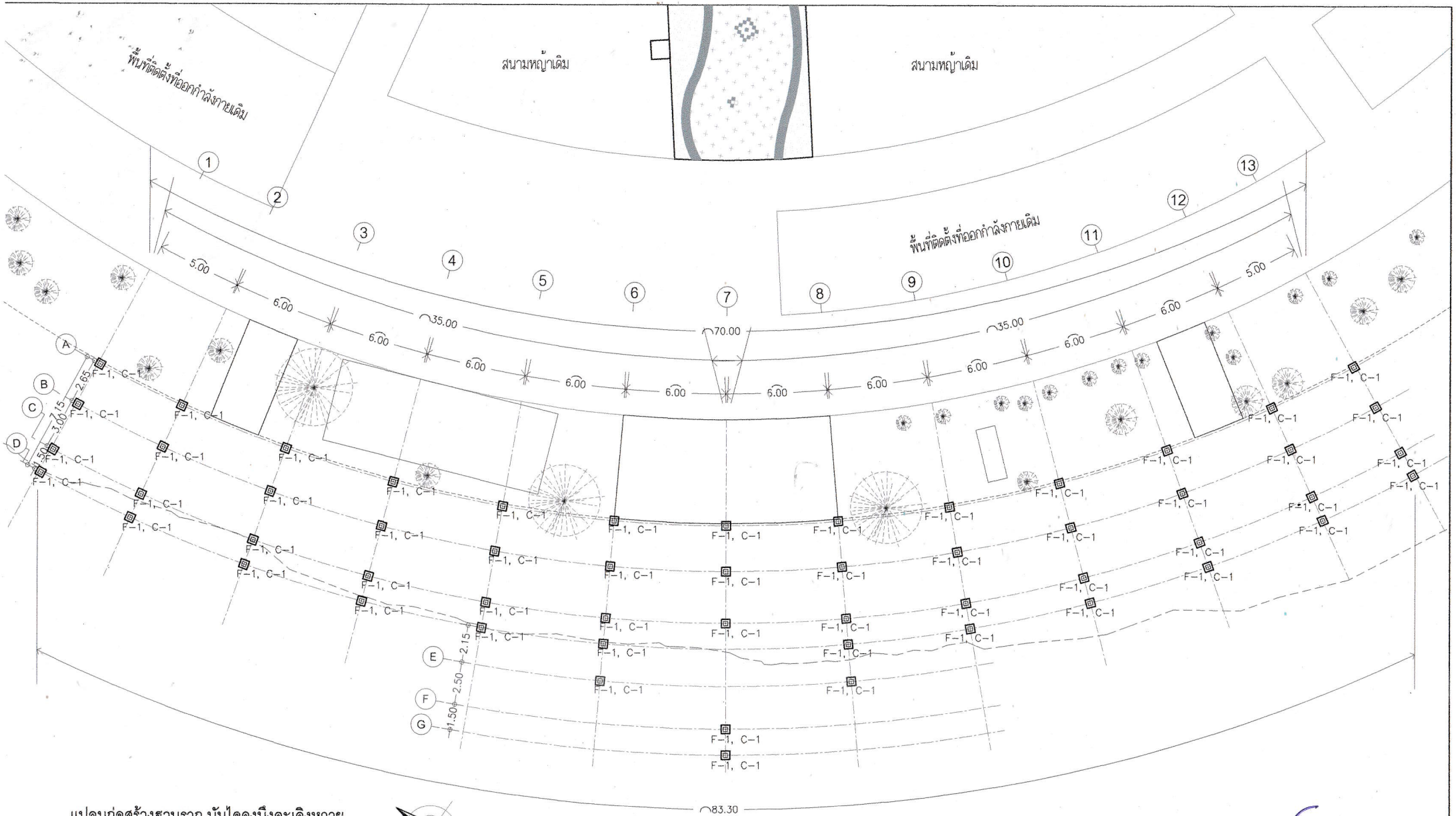

แปลนก่อสร้างฐานราก บันไดลงบึงละเลิงหวาย

SCALE 1: 200

คณะกรรมการจัดทำแบบรูปรายการก่อสร้าง ลงวันที่ 5 ส.ค. 2569	
(ลงชื่อ)	ประธานกรรมการ
(ลงชื่อ)	กรรมการ
(ลงชื่อ)	กรรมการ

โครงการ	บริเวณก่อสร้าง	เขียนแบบ
โครงการพัฒนาพื้นที่พักผ่อนบึงละเลิงหวายเพื่อเชื่อมโยงระบบเศรษฐกิจเมือง ระยะที่ ๑	ลวนเฉลิมพระเกียรติ (บึงละเลิงหวาย)	ธวัช ใฉลูงเนิน
	สำรวจ	**สถาปนิก**
เทศบาลเมืองเมืองพล อ.พล จ.ขอนแก่น	คักดิ์สิทธิ์ พุลิศรีเมธี นายดัชชา สิงห์ศรี	นายกาญวัลย์ ประจุดทะเน ลลล.2081

วิศวกรไยชา	ผู้อำนวยการกองช่าง	อนุมัติ	ลงวันที่	แบบเสร็จที่
นางสาวดวงกมล ก้อนศิลา ภย.80742 นายเกรียงศักดิ์ วังกานนท์ ลย.8830	นายกาญวัลย์ ประจุดทะเน	นายกิตติโชติ เตรียมแสงชาญชัย	15 ก.พ. 67	60 / 2567
หัวหน้าฝ่ายแบบแผนและก่อสร้าง	**ปลัดเทศบาล**		**แผ่นที่**	**รวม**
นายจิระศักดิ์ จำปาผุล	นางสาวแก้ว จำปาลา รองปลัดเทศบาล ปฏิบัติราชการแทน ปลัดเทศบาล	**นายกเทศมนตรี**	11	18

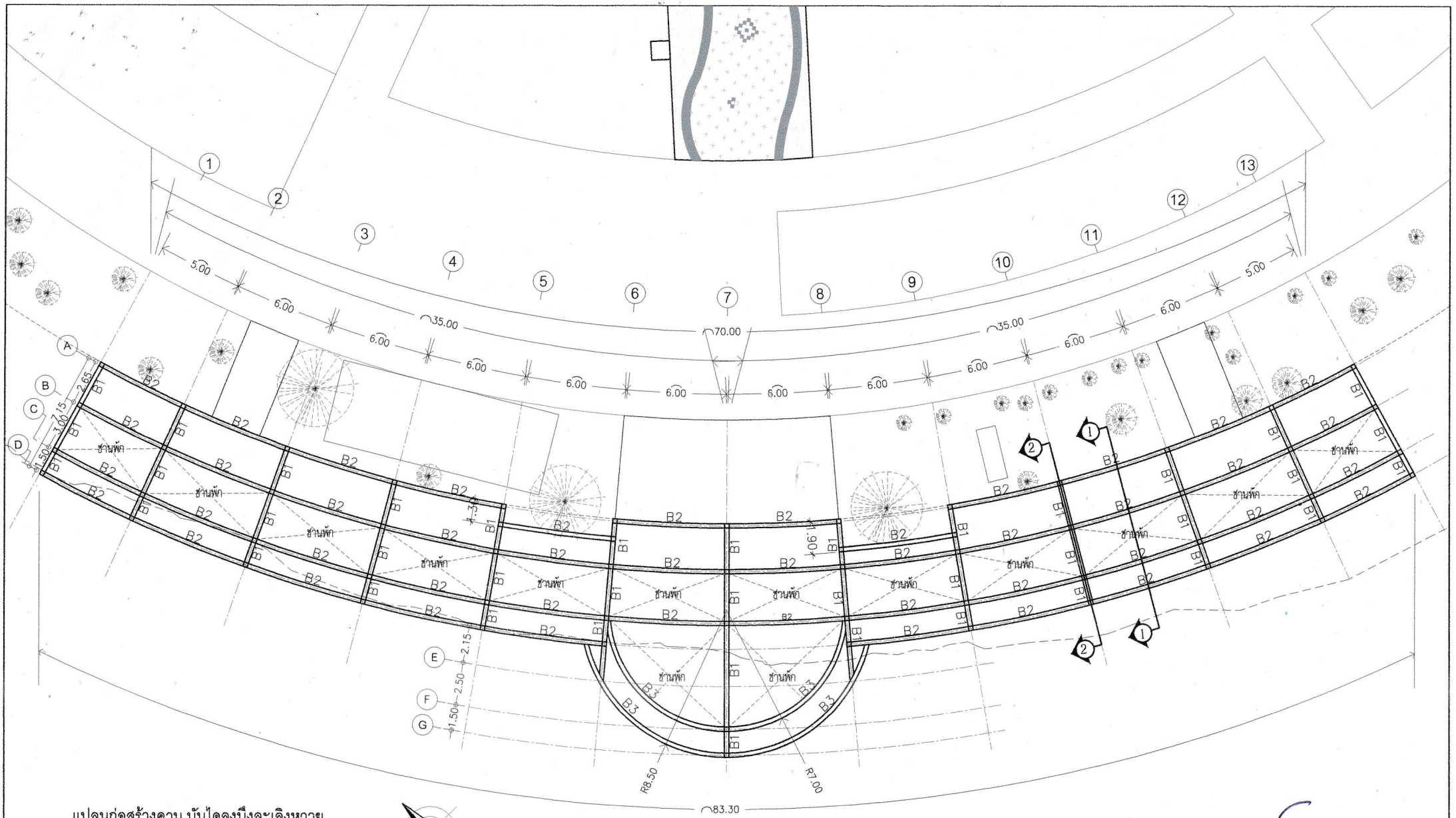

แปลนก่อสร้างคาน บันไดลงบึงละเลิงหวาย

SCALE 1: 200

คณะกรรมการจัดทำแบบรูปรายการก่อสร้าง ลงวันที่ 5 ส.ค. 2569	
(ลงชื่อ)	ประธานกรรมการ
(ลงชื่อ)	กรรมการ
(ลงชื่อ)	กรรมการ

โครงการ	บริเวณก่อสร้าง	เขียนแบบ	วิศวกรโยธา	ผู้อำนวยการกองช่าง	อนุมัติ	ลงวันที่	แบบเสร็จ
โครงการพัฒนาพื้นที่พักผ่อนบึงละเลิงหวายเพื่อเชื่อมโยงระบบเศรษฐกิจเมือง ระยะที่ 1	สวนเฉลิมพระเกียรติ (บึงละเลิงหวาย)	อวัช ใฉสูงเนิน	นางสาวดวงกมล ก้อนศิลา ภย.80742 นายเกรียงศักดิ์ รังกานนท์ ลย.8830	นายกาญจวัฒน์ ประจุดทะเน	นายกิตติโชติ เตชีมาชวนุสิโกร	15 ก.พ. 67	60 / 2567
สำรวจ		สถาปนิก	หัวหน้าฝ่ายแบบแผนและก่อสร้าง	ปลัดเทศบาล		แผ่นที่	รวม
เทศบาลเมืองเมืองพล อ.พล จ.ขอนแก่น	คักดิ์สิทธิ์ พุฒิศรีเมธี นายดิชชา สิงห์ศรี	นายกาญจวัฒน์ ประจุดทะเน ลลก.2081	นายจิระศักดิ์ จำปามูล	นางสาวแก้ว จำปาลา รองปลัดเทศบาล ปฏิบัติราชการแทน ปลัดเทศบาล	นายกเทศมนตรี	12	18

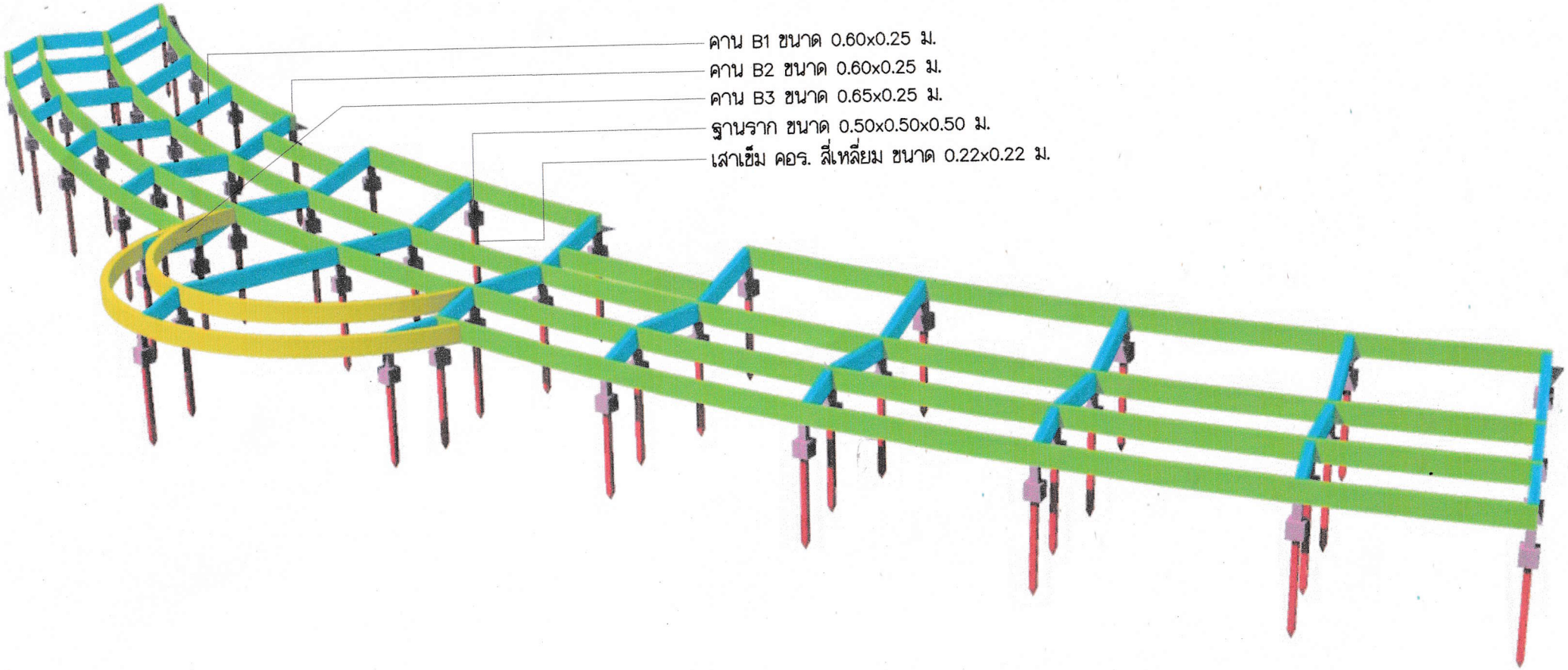

แบบแสดงผังโครงสร้างบันได ISOMETRIC

SCALE –

คณะกรรมการตรวจพิจารณาแบบรูปรายการก่อสร้าง ลงวันที่ 5 ส.ค. 2569	
(ลงชื่อ)	ประธานกรรมการ
(ลงชื่อ)	กรรมการ
(ลงชื่อ)	กรรมการ

โครงการ	บริเวณก่อสร้าง	เขียนแบบ	วิศวกรโยธา	ผู้อำนวยการกองช่าง	อนุมัติ	ลงวันที่	แบบเสนอที่
โครงการพัฒนาพื้นที่พักผ่อนปิงละเลิงหวายเพื่อเชื่อมโยงระบบเศรษฐกิจเมือง ระยะที่ 1	ลวนเฉลิมพระเกียรติ (ปิงละเลิงหวาย)	ธวัช โฉลุงเนิน	นางสาวดวงหมล ก้อนศิลา ภย.80742 นายเกรียงศักดิ์ วังกานนท์ ลย.8830	นายกฤษฎ์วัลย์ ประจุดทะเน	นายกิตติโชติ เตริยมะวงศ์สีโกร	15 ก.พ. 67	60 / 2567
เทศบาลเมืองเมืองพล อ.พล จ.ขอนแก่น	สำรวจ ศักดิ์สิทธิ์ หมีครีเมธี นายดิษย์ชา สิงห์ศรี	สถาปนิก นายกฤษฎ์วัลย์ ประจุดทะเน สสถ.2081	หัวหน้าฝ่ายแบบแผนและก่อสร้าง นายจิระศักดิ์ จำปามูล	ปลัดเทศบาล นางสาวแก้ว จำปาลา รองปลัดเทศบาล ปฏิบัติราชการแทน ปลัดเทศบาล	นายอำเภอเมืองพล	แผ่นที่ 13	รวม 18

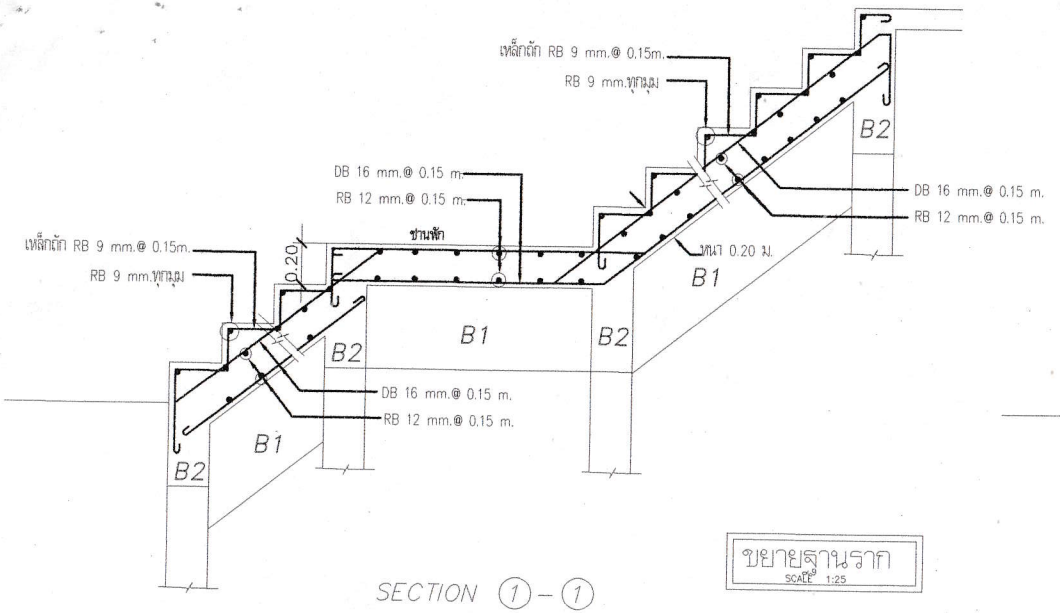

SECTION ① – ①

ขยายบันได
SCALE 1:25

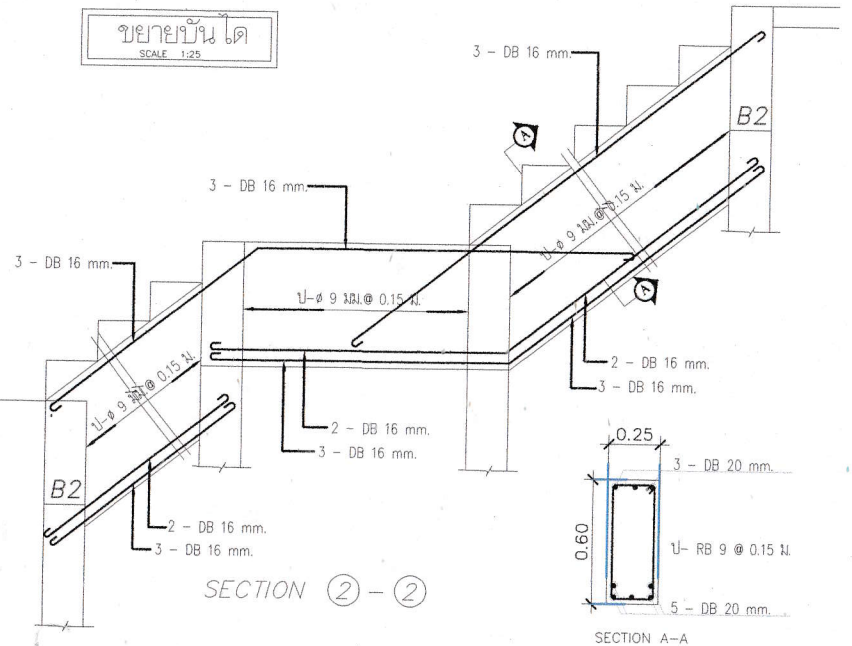

SECTION ② – ②

SECTION A–A

B1
SCALE 1:25

ขยายฐานราก
SCALE 1:25

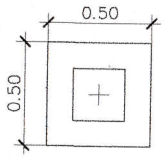

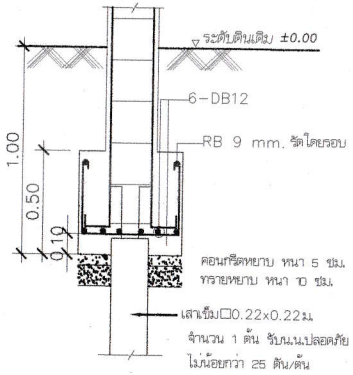

F1
SCALE 1:25

ขยายเสา
SCALE 1:25

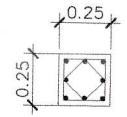

8–DB 16 มม.
2ป–ø 6 มม.@ 0.15 ม.

C1
SCALE 1:25

ขยายคาน
SCALE 1:25

(EXTRA) เหล็กเสริมพิเศษ

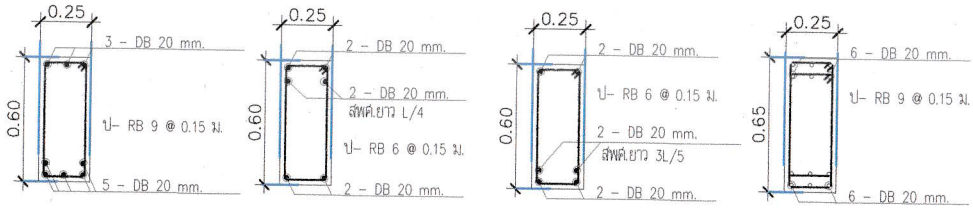

B1 (SCALE 1:25) | B2 (หัวเสา) (SCALE 1:25) | B2 (กึ่งกลางคาน) (SCALE 1:25) | B3 (SCALE 1:25)

โครงการ	**ปริเวณก่อสร้าง**	**เขียนแบบ**
โครงการพัฒนาพื้นที่พักผ่อนบึงละเลิงหวายเพื่อเชื่อมโยงระบบเศรษฐกิจเมือง ระยะที่ 1	ลวนเฉลิมพระเกียรติ (บึงละเลิงหวาย)	ธวัช โฉลูงเงิน
เทศบาลเมืองเมืองพล อ.พล จ.ขอนแก่น	**สำรวจ** คักดิ์สิทธิ์ พุฒิศรีเมธี นายคัชชา สิงห์ศรี	**สถาปนิก** นายกาญวัลย์ ประจุดทะเน ลลถ.2081

วิศวกรโยธา	**ผู้อำนวยการกองช่าง**	**อนุมัติ**
นางสาวดวงกมล ก้อนคิลา ภย.80742 นายเกรียงศักดิ์ วังกานนท์ ลย.8830	นายกาญวัลย์ ประจุดทะเน	นายกิตติโชติ เตรียมงามวัฒโกร
หัวหน้าฝ่ายแบบแผนและก่อสร้าง	**ปลัดเทศบาล**	**นายกเทศมนตรี**
นายจิระศักดิ์ จำปามูล	นางสาวแก้ว จำปาลา รองปลัดเทศบาล ปฏิบัติราชการแทน ปลัดเทศบาล	

	ลงวันที่	**แบบเลขที่**
	15 ก.พ. 67	60 / 2567
	แผ่นที่	**รวม**
	14	18

คณะกรรมการจัดทำแบบรูปรายการก่อสร้าง ลงวันที่ 5 ส.ค. 2569

(ลงชื่อ) ประธานกรรมการ
(ลงชื่อ) กรรมการ
(ลงชื่อ) กรรมการ

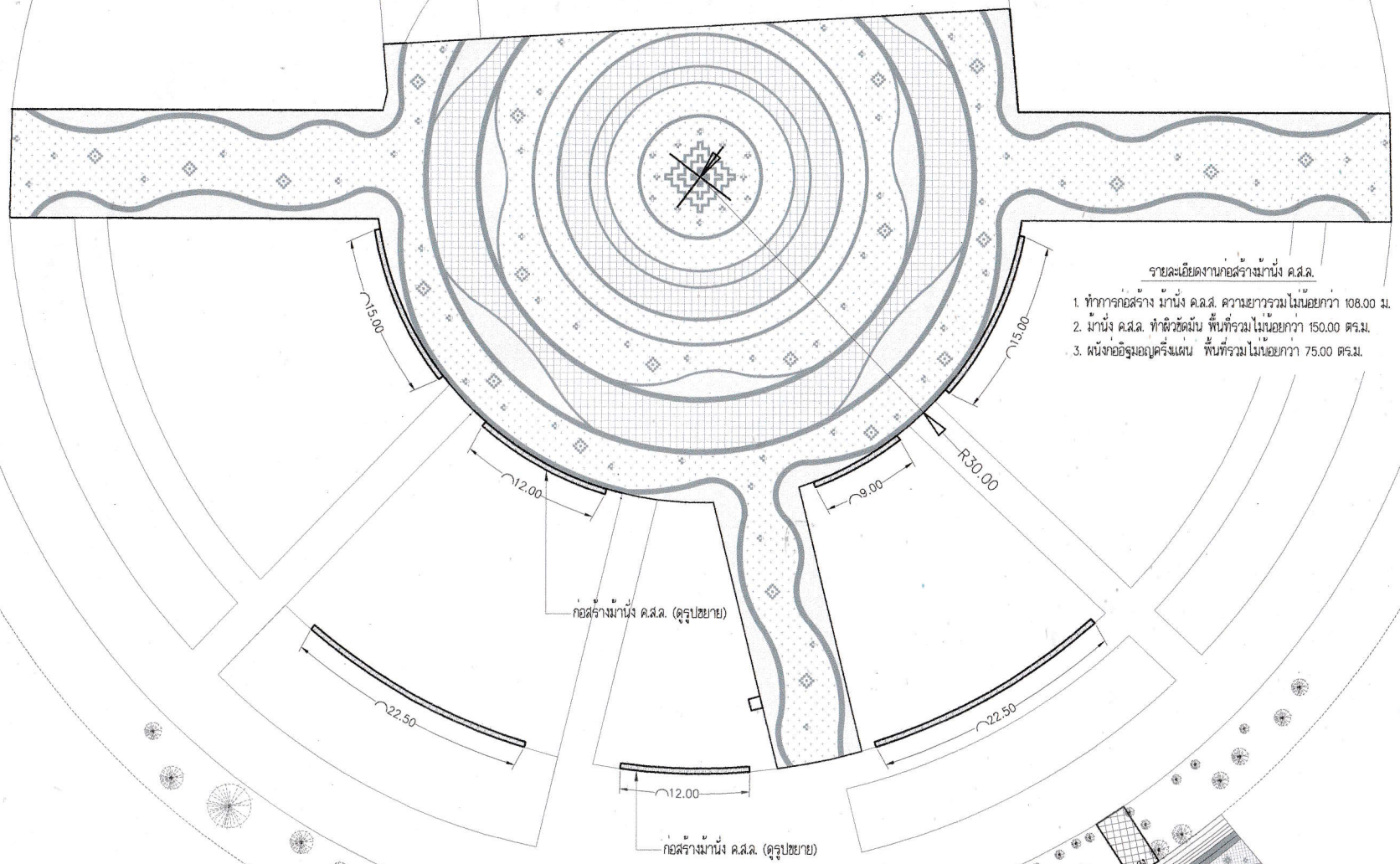

รายละเอียดงานก่อสร้างม้านั่ง ค.ส.ล.

1. ทำการก่อสร้าง ม้านั่ง ค.ส.ล. ความยาวรวมไม่น้อยกว่า 108.00 ม.
2. ม้านั่ง ค.ส.ล. ทำผิวขัดมัน พื้นที่รวมไม่น้อยกว่า 150.00 ตร.ม.
3. ผนังก่ออิฐมอญครึ่งแผ่น พื้นที่รวมไม่น้อยกว่า 75.00 ตร.ม.

แปลนบริเวณติดตั้ง ม้านั่ง ค.ส.ล.

SCALE 1:400

หมายเหตุ

- ตำแหน่งจุดติดตั้งให้ยึดตามผังบริเวณกำหนด กรณีที่ไม่สามารถติดตั้งได้ตามจุดที่กำหนด สามารถปรับเปลี่ยนได้ตามความเหมาะสม โดยความเห็นชอบของผู้ควบคุมงานและคณะกรรมการตรวจรับพัสดุ โดยการอนุมัติของผู้ว่าจ้าง

คณะกรรมการจัดทำแบบรูปรายการก่อสร้าง ลงวันที่ 5 ส.ค. 2569	
(ลงชื่อ)	ประธานกรรมการ
(ลงชื่อ)	กรรมการ
(ลงชื่อ)	กรรมการ

โครงการ	บริเวณก่อสร้าง	เขียนแบบ	วิศวกรโยธา	ผู้อำนวยการกองช่าง	อนุมัติ	ลงวันที่	แบบเขตที่
โครงการพัฒนาพื้นที่พักผ่อนริมละเลิงหวายเพื่อเชื่อมโยงระบบเศรษฐกิจเมือง ระยะที่ 1	สวนเฉลิมพระเกียรติ (ริมละเลิงหวาย)	ธวัช โฉลูงเนิน	นางสาวดวงกมล ก้อนศิลา ภย.80742 นายเกรียงศักดิ์ วังกานนท์ ลย.8830	นายภาณุวัฒน์ ประจุดทะเน	นายกิตติโชติ เตรียมเวชวุฒิไกร	15 ก.พ. 67	60 / 2567
	สำรวจ	สถาปนิก	หัวหน้าฝ่ายแบบแผนและก่อสร้าง	ปลัดเทศบาล		แผ่นที่	รวม
เทศบาลเมืองเมืองพล อ.พล จ.ขอนแก่น	คักดีสิทธิ์ พุฒิคริเมธี นายดัชชา สิงห์ศรี	นายภาณุวัฒน์ ประจุดทะเน ลลด.2081	นายจิระศักดิ์ จำปามูล	นางสาวแก้ว จำปาลา รองปลัดเทศบาล ปฏิบัติราชการแทน ปลัดเทศบาล	นายกเทศมนตรี	15	18

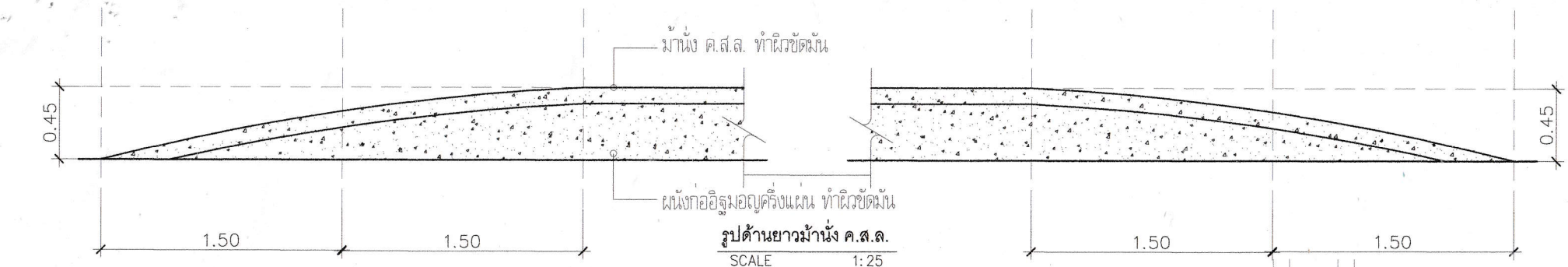

รูปด้านยาวม้านั่ง ค.ส.ล.
SCALE 1:25

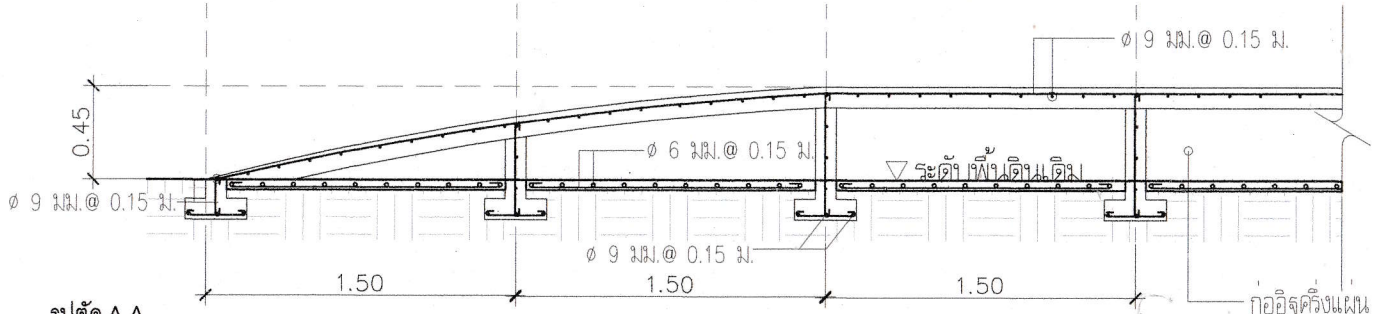

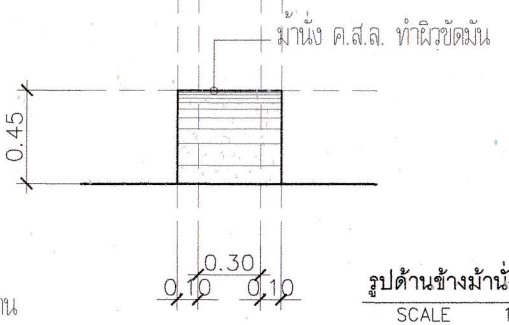

รูปด้านข้างม้านั่ง ค.ส.ล.
SCALE 1:25

รูปตัด A-A
SCALE 1:25

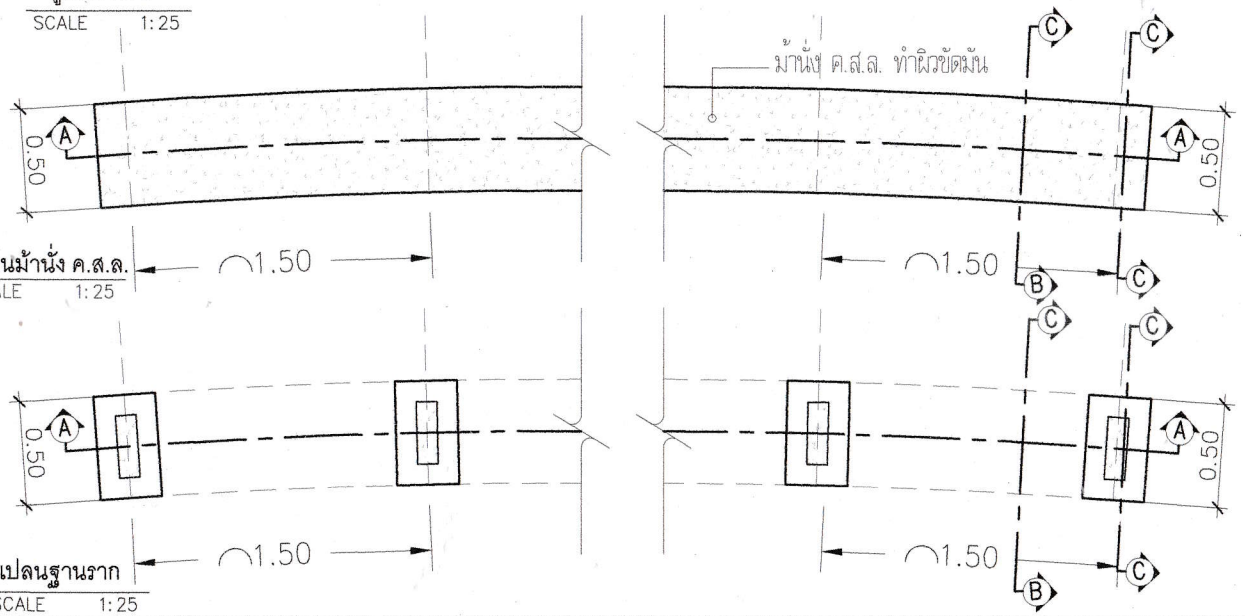

แปลนม้านั่ง ค.ส.ล.
SCALE 1:25

แปลนฐานราก
SCALE 1:25

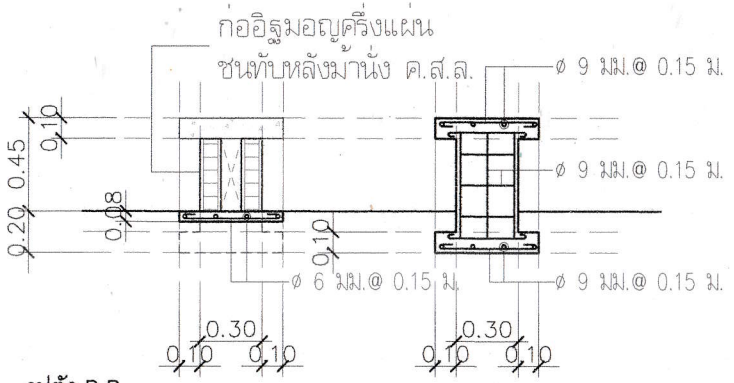

รูปตัด B-B
SCALE 1:25

รูปตัด C-C
SCALE 1:25

โครงการ	**บริเวณก่อสร้าง**	**เขียนแบบ**
โครงการพัฒนาพื้นที่พักผ่อนบึงละเลิงหวายเพื่อเชื่อมโยงระบบเศรษฐกิจเมือง ระยะที่ ๑	ลวนเฉลิมพระเกียรติ (บึงละเลิงหวาย)	ธวัช โฉลูงเนิน
สำรวจ		**ตรวจนับ**
เทศบาลเมืองเมืองพล อ.พล จ.ขอนแก่น	คักดิ์สิทธิ์ พุฒิศรีเมธี นายศิชชา สิงห์ศรี	นายกาญวัลน์ ประจุดทะเน ลลด.2081

วิศวกรโยธา	**ผู้อำนวยการกองช่าง**	**อนุมัติ**	
นางสาวดวงกมล ก้อนคิลา ภย.80742 นายเกรียงศักดิ์ รังกานนท์ ลย.8630	นายกาญวัลน์ ประจุดทะเน	นายกิตติโชติ เตรียมแวงชุมิโกร	
หัวหน้าฝ่ายแบบแผนและก่อสร้าง	**ปลัดเทศบาล**		**ลงวันที่** 15 ก.พ. 67
นายจิระศักดิ์ จำปามูล	นางสาวแก้ว จำปาลา รองปลัดเทศบาล ปฏิบัติราชการแทน ปลัดเทศบาล	**นายกเทศมนตรี**	**แผ่นที่** 16 / **รวม** 18

คณะกรรมการจัดทำแบบรูปรายการก่อสร้าง ลงวันที่ 5 ส.ค. 2569	
(ลงชื่อ)	ประธานกรรมการ
(ลงชื่อ)	กรรมการ
(ลงชื่อ)	กรรมการ

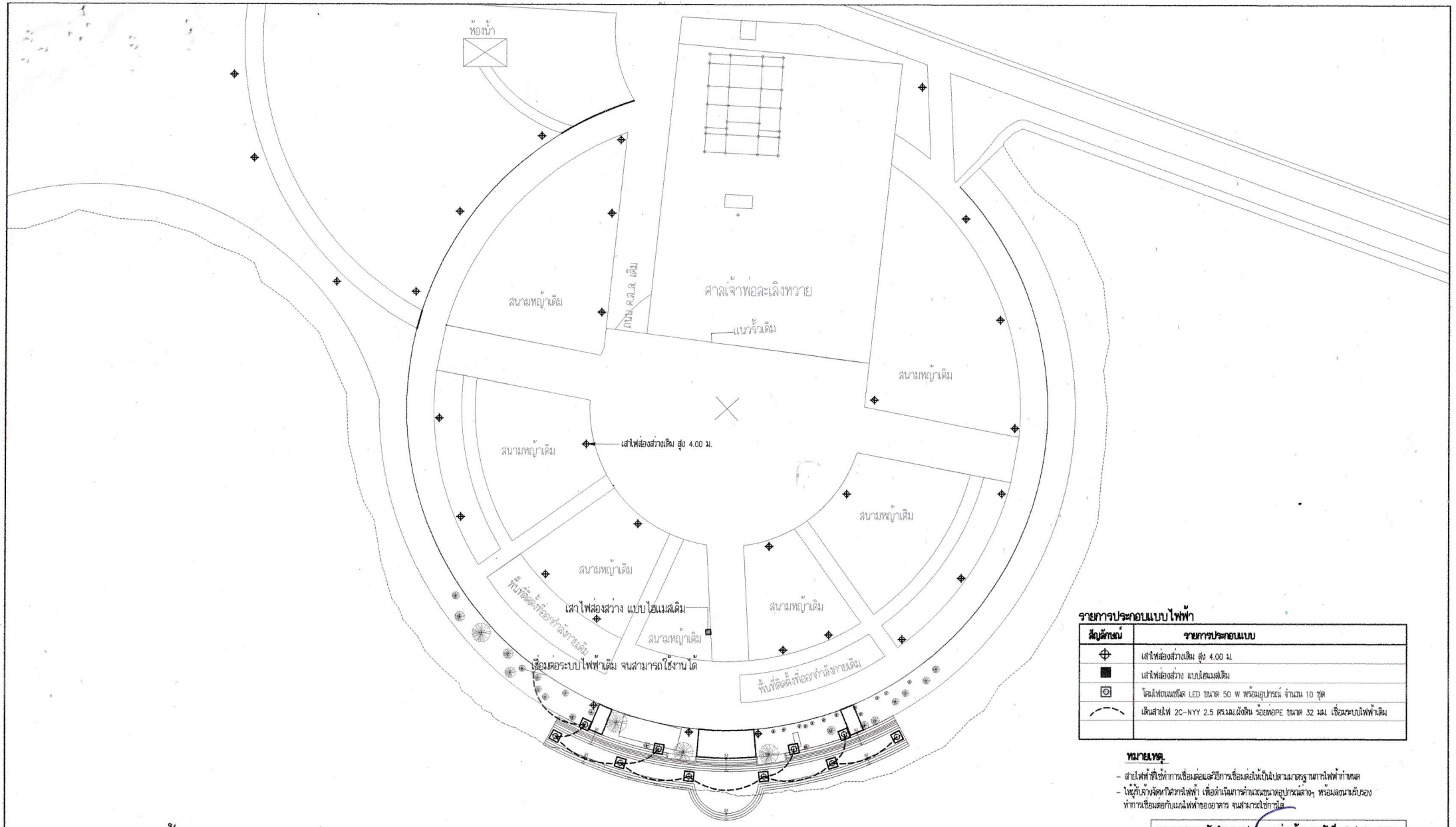

รายการประกอบแบบไฟฟ้า

สัญลักษณ์	รายการประกอบแบบ
⊕	เสาไฟส่องสว่างเดิม สูง 4.00 ม.
■	เสาไฟส่องสว่าง แบบไฮเมสเดิม
▣	โคมไฟถนนชนิด LED ขนาด 50 W พร้อมอุปกรณ์ จำนวน 10 ชุด
⌒	เดินสายไฟ 2C-NYY 2.5 ตร.มม.ฝังดิน ร้อยท่อPE ขนาด 32 มม. เชื่อมระบบไฟฟ้าเดิม

หมายเหตุ

- สายไฟฟ้าที่ใช้ทำการเชื่อมต่อและวิธีการเชื่อมต่อให้เป็นไปตามมาตรฐานการไฟฟ้ากำหนด
- ให้ผู้รับจ้างจัดหาวัสดุไฟฟ้า เพื่อดำเนินการคำนวณขนาดอุปกรณ์ต่างๆ พร้อมลงนามรับรอง ทำการเชื่อมต่อกับมาตรไฟฟ้าของการไฟฟ้าส่วนภูมิภาค จนสามารถใช้การได้

ผังบริเวณติดตั้งไฟฟ้าส่องสว่าง บึงละเลิงหวาย

SCALE 1:750

โครงการ	บริเวณก่อสร้าง	เขียนแบบ
โครงการพัฒนาพื้นที่ฟ้าผ่อนบึงละเลิงหวายเพื่อเชื่อมโยงระบบเศรษฐกิจเมือง ระยะที่ ๑	ลวนเฉลิมพระเกียรติ (บึงละเลิงหวาย)	ธวัช โฉลูงเนิน
สำรวจ		**สถาปนิก**
เทศบาลเมืองเมืองพล อ.พล จ.ขอนแก่น	คักดิ์สิทธิ์ พุฒิศรีเมธี นายคัชชา สิงห์ศรี	นายกาญวัฒน์ ประจุดทะเน ลลล.2081

วิศวกรโยธา	ผู้อำนวยการกองช่าง	อนุมัติ	ลงวันที่	แบบเขตที่
นางสาวตวงกมล ก้อนศิลา กย.80742 นายเกรียงศักดิ์ วังกานนท์ สย.8830	นายกาญวัฒน์ ประจุดทะเน	นายกิตติโชติ เตชีย์มเวชวุฒิไกร	15 ก.พ. 67	60 / 2567
หัวหน้าฝ่ายแบบแผนและก่อสร้าง	**ปลัดเทศบาล**		**แผ่นที่**	**รวม**
นายจิระศักดิ์ จำปามูล	นางสาวแก้ว จำปาลา รองปลัดเทศบาล ปฏิบัติราชการแทน ปลัดเทศบาล	นายกเทศมนตรี	17	18

คณะกรรมการจัดทำแบบรูปรายการก่อสร้าง ลงวันที่ 5 ส.ค. 2569

(ลงชื่อ)	ประธานกรรมการ
(ลงชื่อ)	กรรมการ
(ลงชื่อ)	กรรมการ

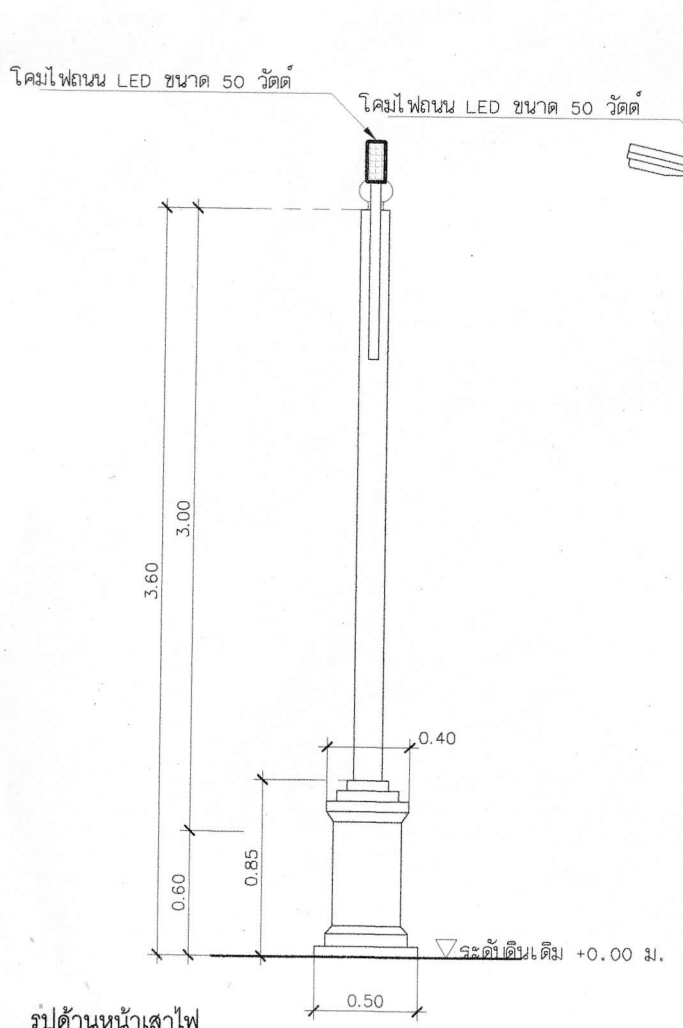

รูปด้านหน้าเสาไฟ
SCALE 1:25

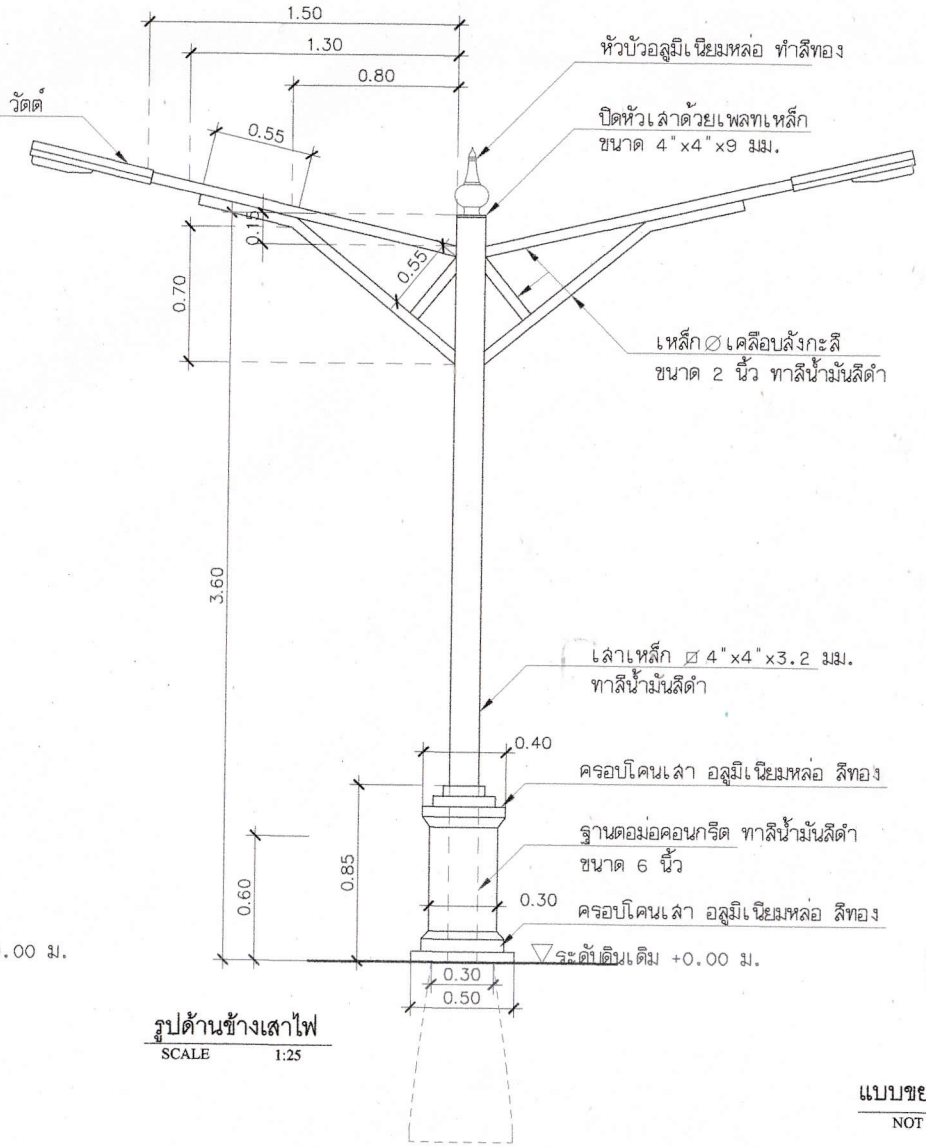

รูปด้านข้างเสาไฟ
SCALE 1:25

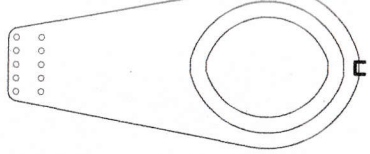

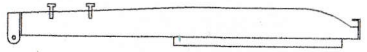

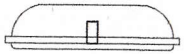

แบบขยายดวงโคม
NOT TO SCALE

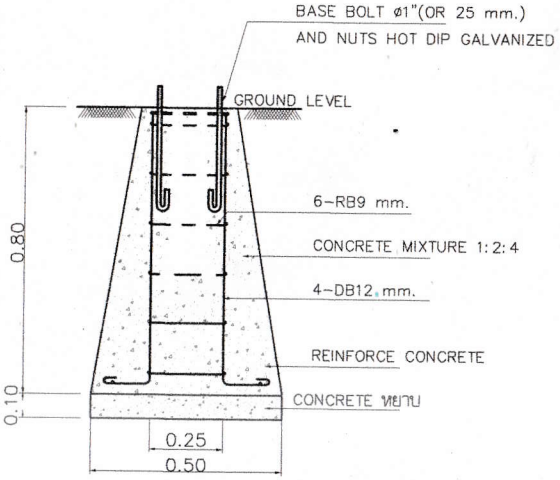

แบบขยายฐานราก
NOT TO SCALE

โครงการ	**บริเวณก่อสร้าง**	**เขียนแบบ**
โครงการพัฒนาพื้นที่พักผ่อนบึงละเลิงหวายเพื่อเชื่อมโยงระบบเศรษฐกิจเมือง ระยะที่ 1	ลวนเฉลิมพระเกียรติ (บึงละเลิงหวาย)	ธวัช โฉลุงเนิน
เทศบาลเมืองเมืองพล อ.พล จ.ขอนแก่น	**สำรวจ** ศักดิ์สิทธิ์ พูลศรีเมือง, นายดิชชา สิงห์ศรี	**ตรวจปบิก** นายกาญวัลย์ ประจุดทะเน ลลถ.2081

วิศวกรโยธา นางสาวดวงกมล ก้อนศิลา ภย.80742, นายเกรียงศักดิ์ วังกานท์ สย.8830	**ผู้อำนวยการกองช่าง** นายกาญวัลย์ ประจุดทะเน	**อนุมัติ** นายกิตติโชติ เตรียมเวชวุฒิไกร	**ลงวันที่**	**แบบเลขที่**
หัวหน้าฝ่ายแบบแผนและก่อสร้าง นายจีระศักดิ์ จำปามูล	**ปลัดเทศบาล** นางสาวแก้ว จำปาลา รองปลัดเทศบาล ปฏิบัติราชการแทน ปลัดเทศบาล		15 ก.พ. 67	60 / 2567
		นายกเทศมนตรี	**แผ่นที่**	**รวม**
			18	18

คณะกรรมการจัดทำแบบรูปรายการก่อสร้าง ลงวันที่ 5 ส.ค. 2569

(ลงชื่อ)	ประธานกรรมการ
(ลงชื่อ)	กรรมการ
(ลงชื่อ)	กรรมการ